Lieferzeit: 4-6 Wochen / Sonderwaschtische 8 Wochen

Life plus

Programm 502

Frontdekore

F Folierte Front

M Melaminharzbeschichtete Front mit ABS-Kante

Nr. 679 Betonoptik

Nr. 764 Steingrau matt

Nr. 777 Cosmos Grey matt

Nr. 793 Edelweiß matt

Nr. 891 Quarzgrau matt

Nr. 893 Titangrau matt

Nr. 686 Anthrazit hgl.

Nr. 722 Polarweiß hgl.

Nr. 755 Hacienda Schwarz

Nr. 769 Hacienda Grau

Auslauf 12/2023

Nr. 639 Eiche Schwarz

Nr. 670 Halifax Eiche

Nr. 680 Charleston Eiche

Nr. 750 Cardiff Eiche

Nr. 751 Cuneo Eiche Braun

Nr. 771 Cuneo Eiche Natural

Nr. 776 Charleston Eiche Dunkel

Nr. 785 Eiche Natur Nachbildung

Nr. 794 Eiche Sand

Korpusseitendekore

*** Hochglanz Korpus gegen Aufpreis**

Nr. 179
Betonoptik

Nr. 164
Steingrau matt

Nr. 177
Cosmos Grey matt

Nr. 111
Weiß matt

Nr. 191
Quarzgrau matt

Nr. 193
Titangrau matt

***Nr. 121**
Anthrazit hgl.

***Nr. 161**
Weiß hgl.

Nr. 155
Hacienda Schwarz

Nr. 169
Hacienda Grau
Auslauf 12/2023

Nr. 139
Eiche Schwarz

Nr. 170
Halifax Eiche

Nr. 180
Charleston Eiche

Nr. 150
Cardiff Eiche

Nr. 151
Cuneo Eiche Braun

Nr. 171
Cuneo Eiche Natural

Nr. 176
Charleston Eiche Dunkel

Nr. 185
Eiche Natur Nachbildung

Nr. 194
Eiche Sand

Waschtischfarben

STONEPLUS - Möbelwaschtische

Nr. 61
Weiß

Glas - Möbelwaschtische

Nr. 82
Optiwhite

Nr. 92
Optiwhite matt

Griffvarianten

Standard Griff

Nr. 596 Stangengriff chrom

Optionale Griffe

Nr. 529 Griffleiste chrom

Nr. 538 Griffleiste alu matt

Nr. 539 Griffleiste schwarz matt

Auszugstechnik

Premium Auszug mit Dämpfung

Türen mit Dämpfungssystem

Alle Angaben unverbindlich und freibleibend. Fehler, Irrtümer und Änderungen vorbehalten.
2023/2024

Bitte beachten Sie die Gewährleistungs-, Montage- und Pflegehinweise, sowie die Gütevereinbarungen zu Anfang des Verkaufhandbuches.

DESIGN LINE Life plus - Typenliste

DESIGN LINE Ergänzungsschränke und Zubehör siehe separate Register

Tiefenangabe entspricht der Korpustiefe

Spiegelschränke

	Tiefe in mm	Breite in mm	Höhe in mm	Artikelnummer	Anschlag		Aufpreis Hoch-glanz Korpus
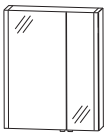 Abb. = links							
Spiegelschrank 2 Doppelspiegeltüren, 2 Glasfachböden 2 LED-Beleuchtungsprofile 2 x 12,4 Watt / Converter 60 Watt 2 x 1017 Lumen / 2700 - 6500 Kelvin 1 Sensor zur Warm-Kaltlichtsteuerung mit 3 Dimmstufen 1 Schalter-Steckdosen-Element Dieses Produkt enthält eine Lichtquelle der Energieeffizienzklasse: F							
600 mm breit große Tür links L: 374 mm R: 188 mm	150	600	800	**S 2 A 5 4 6 L 0 5**			
600 mm breit große Tür rechts L: 188 mm R: 374 mm	150	600	800	**S 2 A 5 4 6 R 0 5**			
Optionales Zubehör: LED-Aufbauleuchte 500 mm LED-Waschplatzbeleuchtung Emotion weitere Steckdosen möglich - siehe Zubehör				 P Z 1 5 0 3 5 0 P Z 1 1 5 0 6 0			
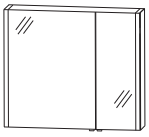 Abb. = links							
Spiegelschrank 2 Doppelspiegeltüren, 2 Glasfachböden 1 Schalter-Steckdosenelement 2 LED-Beleuchtungsprofile 2 x 12,4 Watt / Converter 60 Watt 2 x 1017 Lumen / 2700 - 6500 Kelvin 1 Sensor zur Warm-Kaltlichtsteuerung mit 3 Dimmstufen Dieses Produkt enthält eine Lichtquelle der Energieeffizienzklasse: F							
900 mm breit große Tür links L: 580 mm R: 280 mm	150	900	800	**S 2 A 5 4 9 L 0 5**			
900 mm breit große Tür rechts L: 280 mm R: 580 mm	150	900	800	**S 2 A 5 4 9 R 0 5**			
Optionales Zubehör: LED-Aufbauleuchte 800 mm LED-Waschplatzbeleuchtung Emotion weitere Steckdosen möglich - siehe Zubehör				 P Z 1 5 0 3 8 0 P Z 1 1 5 0 9 0			
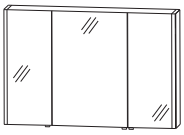							
Spiegelschrank 3 Doppelspiegeltüren 2 Mittelwände, 6 Glasfachböden 1 Schalter-Steckdosenelement 2 LED-Beleuchtungsprofile 2 x 12,4 Watt / Converter 60 Watt 2 x 1017 Lumen / 2700 - 6500 Kelvin 1 Sensor zur Warm-Kaltlichtsteuerung mit 3 Dimmstufen Dieses Produkt enthält eine Lichtquelle der Energieeffizienzklasse: F							
1200 mm breit L: 374 mm M: 412 mm R: 374 mm	150	1200	800	**S 2 A 5 4 1 2 0 6**			
Optionales Zubehör: LED-Aufbauleuchte 800 mm LED-Waschplatzbeleuchtung Emotion weitere Steckdosen möglich - siehe Zubehör				 P Z 1 5 0 3 8 0 P Z 1 1 5 0 1 2			

Bitte beachten Sie die Produktdetails zum Zubehör im separaten Register!

DESIGN LINE Life plus - Typenliste

DESIGN LINE Ergänzungsschränke und Zubehör siehe separate Register

Tiefenangabe entspricht der Korpustiefe	Tiefe in mm	Breite in mm	Höhe in mm	Artikelnummer	Anschlag		Aufpreis Hoch-glanz Korpus
Spiegelschränke							
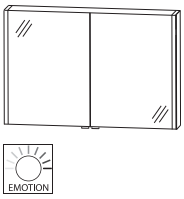 **Spiegelschrank** 2 Doppelspiegeltüren 1 Mittelwand 4 Glasfachböden 1 Schalter-Steckdosenelement 2 LED-Beleuchtungsprofile 2 x 12,4 Watt / Converter 60 Watt 2 x 1017 Lumen / 2700 - 6500 Kelvin 1 Sensor zur Warm-Kaltlichtsteuerung mit 3 Dimmstufen für Doppelwaschtisch-Lösung Dieses Produkt enthält eine Lichtquelle der Energieeffizienzklasse: F							
1200 mm breit L: 580 mm R: 580 mm für Doppelwaschtisch-Lösung	150	1200	800	**S 2 A 5 4 1 2 0 5**			
Optionales Zubehör:							
LED-Aufbauleuchte 800 mm				P Z 1 5 0 3 8 0			
LED-Waschplatzbeleuchtung Emotion				P Z 1 1 5 0 1 2			
weitere Steckdosen möglich - siehe Zubehör							
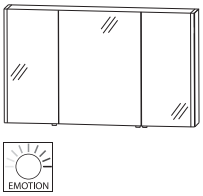 **Spiegelschrank** 2 Mittelwände 3 Doppelspiegeltüren 6 Glasfachböden 1 Schalter-Steckdosenelement 2 LED-Beleuchtungsprofile 2 x 12,4 Watt / Converter 60 Watt 2 x 1017 Lumen / 2700 - 6500 Kelvin 1 Sensor zur Warm-Kaltlichtsteuerung mit 3 Dimmstufen Dieses Produkt enthält eine Lichtquelle der Energieeffizienzklasse: F							
1400 mm breit L: 424 mm M: 512 mm R: 424 mm	150	1400	800	**S 2 A 5 4 1 4 0 6**			
Optionales Zubehör:							
LED-Aufbauleuchte 800 mm				P Z 1 5 0 3 8 0			
LED-Waschplatzbeleuchtung Emotion				P Z 1 1 5 0 1 2			
weitere Steckdosen möglich - siehe Zubehör							
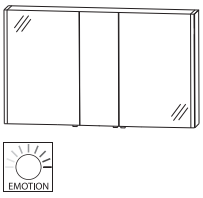 **Spiegelschrank** 2 Mittelwände 3 Doppelspiegeltüren 6 Glasfachböden 1 Schalter-Steckdosenelement 2 LED-Beleuchtungsprofile 2 x 12,4 Watt / Converter 60 Watt 2 x 1017 Lumen / 2700 - 6500 Kelvin 1 Sensor zur Warm-Kaltlichtsteuerung mit 3 Dimmstufen für Doppelwaschtisch-Lösung Dieses Produkt enthält eine Lichtquelle der Energieeffizienzklasse: F							
1400 mm breit für Doppelwaschtisch-Lösung L: 580 mm M: 196 mm R: 580 mm	150	1400	800	**S 2 A 5 4 1 4 0 5**			
Optionales Zubehör:							
LED-Aufbauleuchte 800 mm				P Z 1 5 0 3 8 0			
LED-Waschplatzbeleuchtung Emotion				P Z 1 1 5 0 1 2			
weitere Steckdosen möglich - siehe Zubehör							

Bitte beachten Sie die Produktdetails zum Zubehör im separaten Register!

DESIGN LINE Life plus - Typenliste

DESIGN LINE Ergänzungsschränke und Zubehör siehe separate Register

Tiefenangabe entspricht der Korpustiefe

Möbelwaschtische

	Tiefe in mm	Breite in mm	Höhe in mm	Artikelnummer	Anschlag		Aufpreis Hoch-glanz Korpus
Möbelwaschtisch 600 mm inkl. CLOU Ab- und Überlaufsystem in chrom kombinierbar mit WUA 4860 01							
STONEPLUS - Waschtisch weiß	500	620	15	**WMS 506061**			
Glaswaschtisch optiwhite	500	620	12	**SWG 506082**			
Glaswaschtisch optiwhite matt	500	620	12	**SWG 506092**			
Optionales Zubehör:							
Neutralvernetzendes Silikon für Glaswaschtische				PZ 1235			
LED-Beleuchtungsprofil 600 mm				PZ 106160			
Bewegungssensor für LED-Beleuchtung				PZ 1141			
Aufpreis ohne Hahnlochbohrung / 3-Loch (nach Skizze)*							
LED-Beleuchtungsprofil nicht für Glaswaschtische geeignet.							
Möbelwaschtisch 900 mm inkl. CLOU Ab- und Überlaufsystem in chrom kombinierbar mit WUA 4890 01							
STONEPLUS - Waschtisch weiß	500	920	15	**WMS 509061**			
Glaswaschtisch optiwhite	500	920	12	**SWG 509082**			
Glaswaschtisch optiwhite matt	500	920	12	**SWG 509092**			
Optionales Zubehör:							
Neutralvernetzendes Silikon für Glaswaschtische				PZ 1235			
LED-Beleuchtungsprofil 900 mm				PZ 106190			
Bewegungssensor für LED-Beleuchtung				PZ 1141			
Aufpreis ohne Hahnlochbohrung / 3-Loch (nach Skizze)*							
LED-Beleuchtungsprofil nicht für Glaswaschtische geeignet.							
Möbelwaschtisch 1200 mm inkl. CLOU Ab- und Überlaufsystem in chrom kombinierbar mit WUA 4812 01							
STONEPLUS - Waschtisch weiß	500	1220	15	**WMS 512061**			
Glaswaschtisch optiwhite	500	1220	12	**SWG 512082**			
Glaswaschtisch optiwhite matt	500	1220	12	**SWG 512092**			
Optionales Zubehör:							
Neutralvernetzendes Silikon für Glaswaschtische				PZ 1235			
LED-Beleuchtungsprofil 1200 mm				PZ 106112			
Bewegungssensor für LED-Beleuchtung				PZ 1141			
Aufpreis ohne Hahnlochbohrung / 3-Loch (nach Skizze)*							
LED-Beleuchtungsprofil nicht für Glaswaschtische geeignet.							

***Die Lieferzeit beträgt 8 Wochen. Der Preis versteht sich pro Waschtisch. Waschtisch ohne Hahnlochbohrung nicht kombinierbar mit dem Clou-System. Bitte prüfen Sie unbedingt Ihre Auftragsbestätigung auf Richtigkeit und Vollständigkeit.**

DESIGN LINE Life plus - Typenliste

DESIGN LINE Ergänzungsschränke und Zubehör siehe separate Register

Tiefenangabe entspricht der Korpustiefe

Möbelwaschtische

	Tiefe in mm	Breite in mm	Höhe in mm	Artikelnummer	Anschlag		Aufpreis Hochglanz Korpus
Doppelwaschtisch 1200 mm inkl. 2 CLOU Ab- und Überlaufsysteme in chrom kombinierbar mit WUA 4812 02, WUA 4812 D1							
STONEPLUS - Waschtisch weiß	500	1220	15	**WMS 712061**			
Glaswaschtisch optiwhite	500	1220	12	**SWG 712082**			
Glaswaschtisch optiwhite matt	500	1220	12	**SWG 712092**			
Optionales Zubehör:							
Neutralvernetzendes Silikon für Glaswaschtische				PZ 1235			
LED-Beleuchtungsprofil 1200 mm				PZ 106112			
Bewegungssensor für LED-Beleuchtung				PZ 1141			
Aufpreis ohne Hahnlochbohrung / 3-Loch (nach Skizze)*							
LED-Beleuchtungsprofil nicht für Glaswaschtische geeignet.							
Möbelwaschtisch 1400 mm inkl. CLOU Ab- und Überlaufsystem in chrom kombinierbar mit WUA 4814 01							
STONEPLUS - Waschtisch weiß	500	1420	15	**WMS 514061**			
Glaswaschtisch optiwhite	500	1420	12	**SWG 514082**			
Glaswaschtisch optiwhite matt	500	1420	12	**SWG 514092**			
Optionales Zubehör:							
Neutralvernetzendes Silikon für Glaswaschtische				PZ 1235			
LED-Beleuchtungsprofil 1400 mm				PZ 106114			
Bewegungssensor für LED-Beleuchtung				PZ 1141			
Aufpreis ohne Hahnlochbohrung / 3-Loch (nach Skizze)*							
LED-Beleuchtungsprofil nicht für Glaswaschtische geeignet.							
Doppelwaschtisch 1400 mm inkl. 2 CLOU Ab- und Überlaufsysteme in chrom kombinierbar mit WUA 4814 02, WUA 4814 D1							
STONEPLUS - Waschtisch weiß	500	1420	15	**WMS 514D61**			
Glaswaschtisch optiwhite	500	1420	12	**SWG 514D82**			
Glaswaschtisch optiwhite matt	500	1420	12	**SWG 514D92**			
Optionales Zubehör:							
Neutralvernetzendes Silikon für Glaswaschtische				PZ 1235			
LED-Beleuchtungsprofil 1400 mm				PZ 106114			
Bewegungssensor für LED-Beleuchtung				PZ 1141			
Aufpreis ohne Hahnlochbohrung / 3-Loch (nach Skizze)*							
LED-Beleuchtungsprofil nicht für Glaswaschtische geeignet.							

***Die Lieferzeit beträgt 8 Wochen. Der Preis versteht sich pro Waschtisch. Waschtisch ohne Hahnlochbohrung nicht kombinierbar mit dem Clou-System. Bitte prüfen Sie unbedingt Ihre Auftragsbestätigung auf Richtigkeit und Vollständigkeit.**

DESIGN LINE Life plus - Typenliste

DESIGN LINE Ergänzungsschränke und Zubehör siehe separate Register

Tiefenangabe entspricht der Korpustiefe

Waschtischunterschränke

	Tiefe in mm	Breite in mm	Höhe in mm	Artikelnummer	Anschlag		Aufpreis Hoch-glanz Korpus
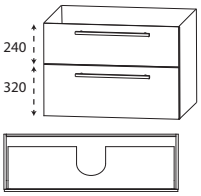 **Waschtischunterschrank für Einzelwaschtisch-Lösung** 1 Metallauszug mit Einzugsdämpfung und Siphonausschnitt 1 alufarbiger Kunststoffeinsatz 1 Metallauszug mit Einzugsdämpfung inkl. Reling							
600 mm breit	470	600	560	**WUA486001**			
900 mm breit	470	900	560	**WUA489001**			
1200 mm breit	470	1200	560	**WUA481201**			
1400 mm breit	470	1400	560	**WUA481401**			
Optionales Zubehör:							
Steckdosen-Element				PZ 1095			
Raumsparsiphon DN 40				PZ 1367			
Raumsparsiphon DN 32				PZ 1423			
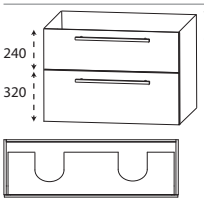 **Waschtischunterschrank für Doppelwaschtisch-Lösung** 1 Metallauszug mit Einzugsdämpfung und 2 Siphonausschnitten 2 alufarbige Kunststoffeinsätze 1 Metallauszug mit Einzugsdämpfung inkl. Reling							
1200 mm breit	470	1200	560	**WUA481202**			
1400 mm breit	470	1400	560	**WUA481402**			
Optionales Zubehör:							
Steckdosen-Element				PZ 1095			
Raumsparsiphon DN 40 (2 Stück bestellen)				PZ 1367			
Raumsparsiphon DN 32 (2 Stück bestellen)				PZ 1423			
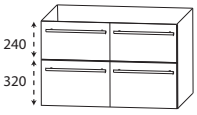 **Waschtischunterschrank für Doppelwaschtisch-Lösung** 2 Metallauszüge mit Einzugsdämpfung und Siphonausschnitten 2 Metallauszüge mit Einzugsdämpfung inkl. Reling							
1200 mm breit inkl. 2 alufarbige Kunststoffeinsätze	470	1200	560	**WUA481 2D1**			
1400 mm breit	470	1400	560	**WUA481 4D1**			
Optionales Zubehör:							
Steckdosen-Element				PZ 1095			
Raumsparsiphon DN 40 (2 Stück bestellen)				PZ 1367			
Raumsparsiphon DN 32 (2 Stück bestellen)				PZ 1423			

Bitte beachten Sie die Produktdetails zum Zubehör im separaten Register!

DESIGN LINE Life plus GÄSTEBAD - Typenliste

DESIGN LINE Ergänzungsschränke und Zubehör siehe separate Register

Tiefenangabe entspricht der Korpustiefe		Tiefe in mm	Breite in mm	Höhe in mm	Artikelnummer	Anschlag		Aufpreis Hochglanz Korpus
STONEPLUS - Möbelwaschtische Mindertiefe								
Mindertiefe	**STONEPLUS Waschtisch, 600 mm** Farbton Weiß inkl. CLOU Ab- und Überlaufsystem in chrom kombinierbar mit WUA 4860 03 Optionales Zubehör: Aufpreis ohne Hahnlochbohrung / 3-Loch (nach Skizze)*	400	620	15	**WMS 406061**			
Mindertiefe	**STONEPLUS Waschtisch, 900 mm** Farbton Weiß inkl. CLOU Ab- und Überlaufsystem in chrom kombinierbar mit WUA 4890 03 Optionales Zubehör: Aufpreis ohne Hahnlochbohrung / 3-Loch (nach Skizze)*	400	920	15	**WMS 409061**			
Mindertiefe	**STONEPLUS Waschtisch, 1200 mm** Farbton Weiß inkl. CLOU Ab- und Überlaufsystem in chrom kombinierbar mit WUA 4812 03 Optionales Zubehör: Aufpreis ohne Hahnlochbohrung / 3-Loch (nach Skizze)*	400	1220	15	**WMS 412061**			
Waschtischunterschränke Mindertiefe								
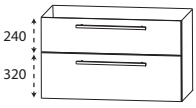 Mindertiefe	**Waschtischunterschrank** 1 Metallauszug mit Einzugsdämpfung und Siphonausschnitt 1 Metallauszug mit Einzugsdämpfung inkl. Reling							
	600 mm breit	370	600	560	**WUA 486003**			
	900 mm breit	370	900	560	**WUA 489003**			
	1200 mm breit	370	1200	560	**WUA 481203**			
	Optionales Zubehör:							
	Steckdosen-Element				PZ 1095			
	Raumsparsiphon DN 40				PZ 1367			
	Raumsparsiphon DN 32				PZ 1423			

***Die Lieferzeit beträgt 8 Wochen. Der Preis versteht sich pro Waschtisch. Waschtisch ohne Hahnlochbohrung nicht kombinierbar mit dem Clou-System. Bitte prüfen Sie unbedingt Ihre Auftragsbestätigung auf Richtigkeit und Vollständigkeit.**

DESIGN LINE Life plus - Planungsbeispiele

LPS-0160-1

1	Spiegelschrank große Tür rechts	S 2 A 5 4 6 R 0 5	
1	STONEPLUS - Waschtisch	W M S 5 0 6 0 6 1	
1	Waschtischunterschrank	W U A 4 8 6 0 0 1	
		Summe	
L P G 8 2 6 0 1	SWG 5060 82 Glas Optiwhite anstatt Stoneplus	Summe	
L P G 9 2 6 0 1	SWG 5060 92 Glas Optiwhite matt anstatt Stoneplus	Summe	
		Aufpreis Hochglanz Korpus	

600 mm breit
Abb. = S2A546R05
(große Tür rechts)

LPS-0190-1

1	Spiegelschrank große Tür rechts	S 2 A 5 4 9 R 0 5	
1	STONEPLUS - Waschtisch	W M S 5 0 9 0 6 1	
1	Waschtischunterschrank	W U A 4 8 9 0 0 1	
		Summe	
L P G 8 2 9 0 1	SWG 5090 82 Glas Optiwhite anstatt Stoneplus	Summe	
L P G 9 2 9 0 1	SWG 5090 92 Glas Optiwhite matt anstatt Stoneplus	Summe	
		Aufpreis Hochglanz Korpus	

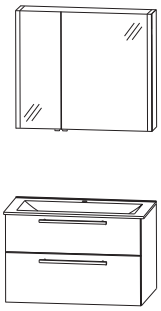

900 mm breit
Abb. = S2A549R05
(große Tür rechts)

LPS-0112-1

1	Spiegelschrank, 1200 mm	S 2 A 5 4 1 2 0 6	
1	STONEPLUS - Waschtisch	W M S 5 1 2 0 6 1	
1	Waschtischunterschrank	W U A 4 8 1 2 0 1	
		Summe	
L P G 8 2 1 2 1	SWG 5120 82 Glas Optiwhite anstatt Stoneplus	Summe	
L P G 9 2 1 2 1	SWG 5120 92 Glas Optiwhite matt anstatt Stoneplus	Summe	
		Aufpreis Hochglanz Korpus	

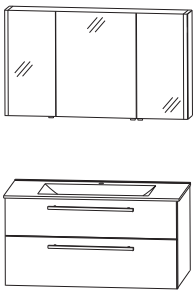

1200 mm breit

LPS-0112-D1

1	Spiegelschrank, 1200 mm	S 2 A 5 4 1 2 0 5	
1	STONEPLUS-Doppelwaschtisch	W M S 7 1 2 0 6 1	
1	Waschtischunterschrank	W U A 4 8 1 2 0 2	
		Summe	
L P G 8 2 1 2 D 1	SWG 7120 82 Glas Optiwhite anstatt Stoneplus	Summe	
L P G 9 2 1 2 D 1	SWG 7120 92 Glas Optiwhite matt anstatt Stoneplus	Summe	
		Aufpreis Hochglanz Korpus	

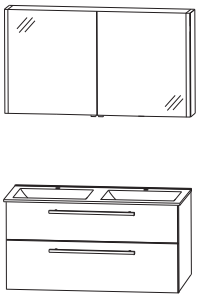

1200 mm breit

Ein passendes Raumsparsiphon finden Sie im Register Zubehör!

DESIGN LINE Life plus - Planungsbeispiele

LPS-0114-1

1	Spiegelschrank, 1400 mm	S 2 A 5 4 1 4 0 6	
1	STONEPLUS - Waschtisch	W M S 5 1 4 0 6 1	
1	Waschtischunterschrank	W U A 4 8 1 4 0 1	
		Summe	
L P G 8 2 1 4 1	SWG 5140 82 Glas Optiwhite anstatt Stoneplus	Summe	
L P G 9 2 1 4 1	SWG 5140 92 Glas Optiwhite matt anstatt Stoneplus	Summe	
		Aufpreis Hochglanz Korpus	

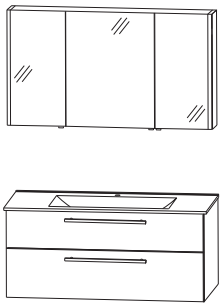

1400 mm breit

LPS-0114-D1

1	Spiegelschrank, 1400 mm	S 2 A 5 4 1 4 0 5	
1	STONEPLUS-Doppelwaschtisch	W M S 5 1 4 D 6 1	
1	Waschtischunterschrank	W U A 4 8 1 4 0 2	
		Summe	
L P G 8 2 1 4 D 1	SWG 514D 82 Glas Optiwhite anstatt Stoneplus	Summe	
L P G 9 2 1 4 D 1	SWG 514D 92 Glas Optiwhite matt anstatt Stoneplus	Summe	
		Aufpreis Hochglanz Korpus	

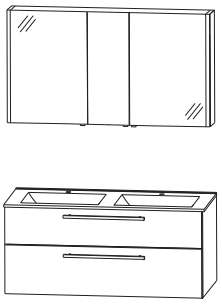

1400 mm breit

Ein passendes Raumsparsiphon finden Sie im Register Zubehör!

DESIGN LINE Life plus - Maßskizzen

WMS / SWG 5060

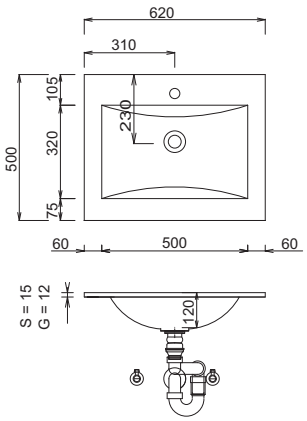

WMS / SWG 5090

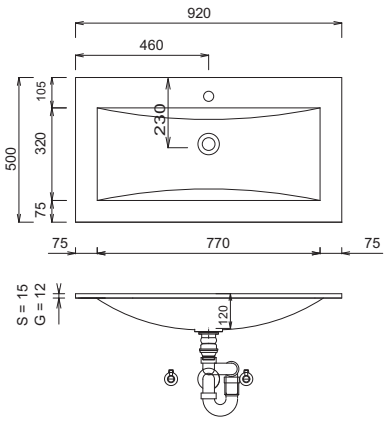

WMS / SWG 5120

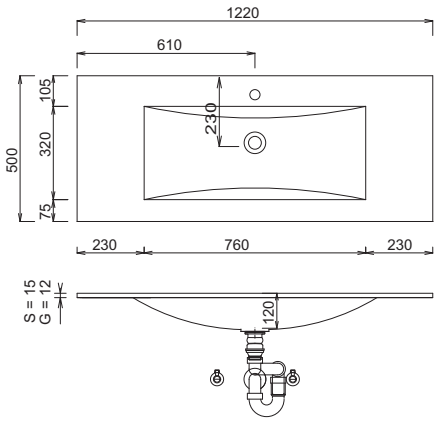

WMS / SWG 7120

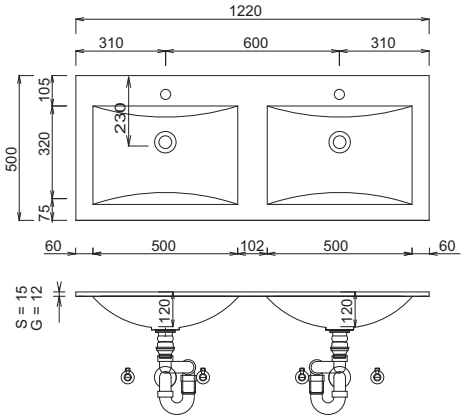

WMS / SWG 5140

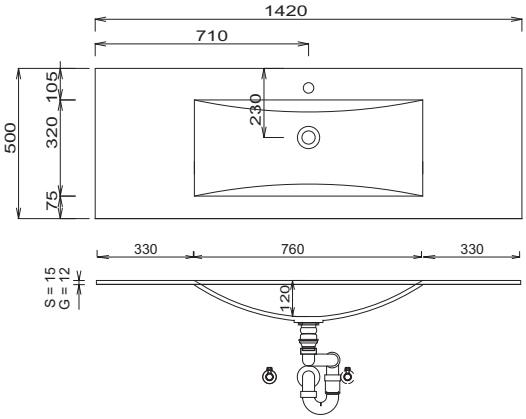

WMS / SWG 514D

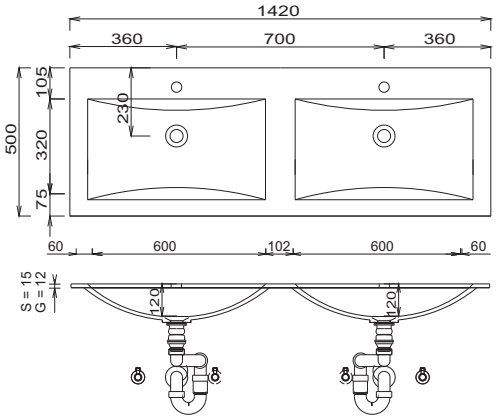

WMS 4060 61 (Mindertiefe)

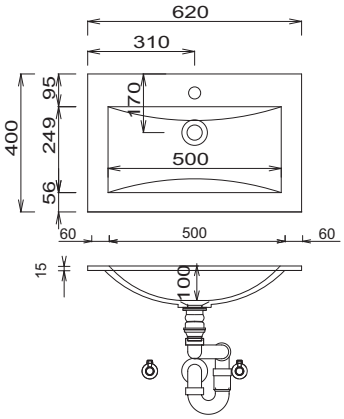

LEGENDE
S = STONEPLUS - Waschtisch
G = Glas - Waschtisch
B = Waschtischunterschrankbreite
X = Position Abwasseranschluss

Waschtische ohne Befestigungkonsolen werden mit Silikon an der Wand und auf den Möbelseiten befestigt!
STONEPLUS:
Die Temperatur des Gebrauchswassers darf 55° C nicht überschreiten. Haarfärbemittel müssen bei Kontakt mit der Oberfläche innerhalb weniger Sekunden entfernt werden, um Fleckenbildung zu vermeiden.
Toleranzen:
Die Maßtoleranzen (+/- 5mm) und Ebenheitstoleranzen (DIN 18202) unterliegen den üblichen materialspezifischen Toleranzen für Bauwerkstoffe, anlehnend an die DIN 18202.

DESIGN LINE Life plus - Maßskizzen

WMS 4090 61 (Mindertiefe)

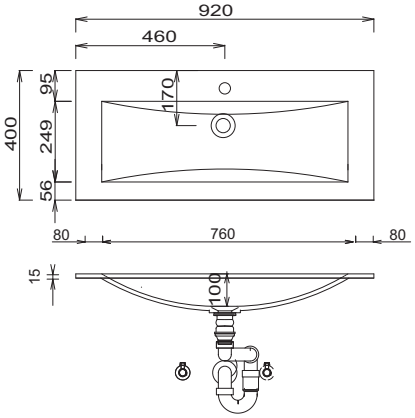

WMS 4120 (Mindertiefe)

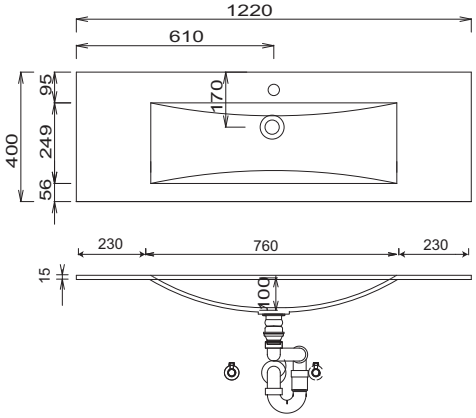

Einzelwaschtisch
Waschtischhöhe entspricht der Höhe des Stoneplus-Waschtisches

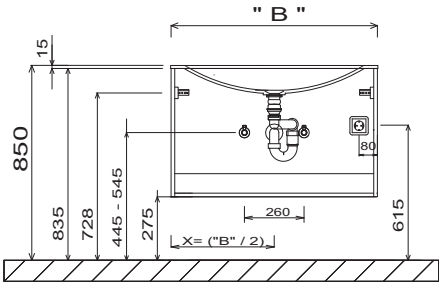

Doppelwaschtisch 1200 mm
Waschtischhöhe entspricht der Höhe des Stoneplus-Waschtisches

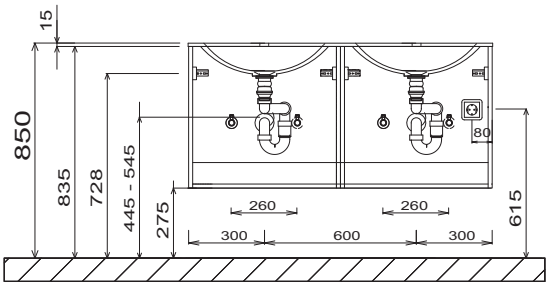

Doppelwaschtisch 1400 mm
Waschtischhöhe entspricht der Höhe des Stoneplus-Waschtisches

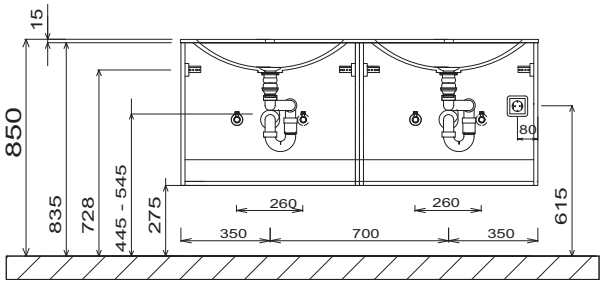

Elektroanschlüsse für Spiegelschränke

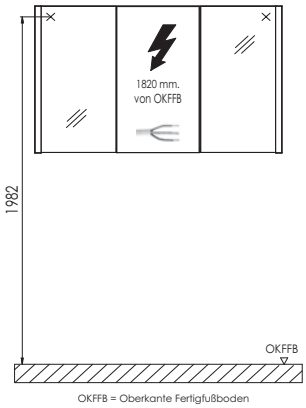

Waschtische ohne Befestigungkonsolen werden mit Silikon an der Wand und auf den Möbelseiten befestigt!
STONEPLUS:
Die Temperatur des Gebrauchswassers darf 55° C nicht überschreiten. Haarfärbemittel müssen bei Kontakt mit der Oberfläche innerhalb weniger Sekunden entfernt werden, um Fleckenbildung zu vermeiden.
Toleranzen:
Die Maßtoleranzen (+/- 5mm) und Ebenheitstoleranzen (DIN 18202) unterliegen den üblichen materialspezifischen Toleranzen für Bauwerkstoffe, anlehnend an die DIN 18202.

LEGENDE
S = STONEPLUS - Waschtisch
G = Glas - Waschtisch
B = Waschtischunterschrankbreite
X = Position Abwasseranschluss