DESIGN LINE Loft - Maßskizzen

WMS / SWM 8205 aus SET FG50 04/B4

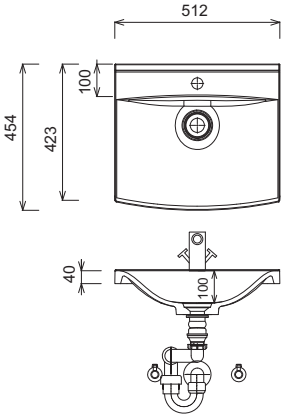

WMS / SWM 8207

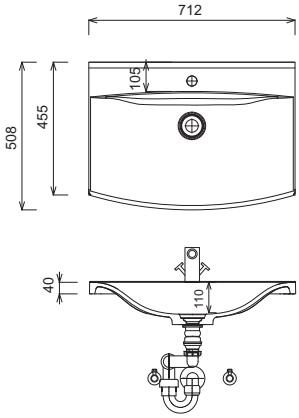

WMS / SWM 8209

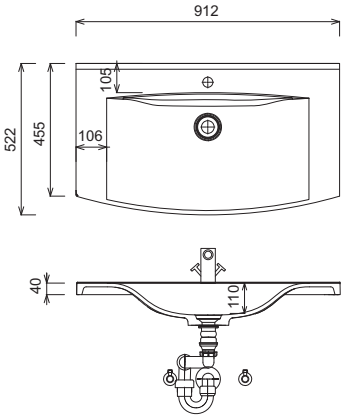

WMS / SWM 8220

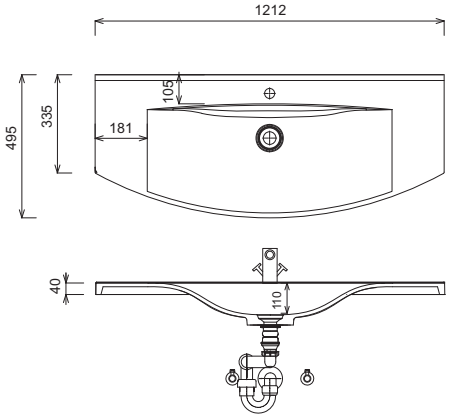

WMS / SWM 8240

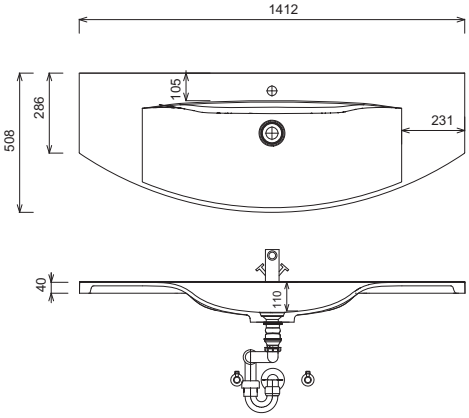

WMS / SWM 824D

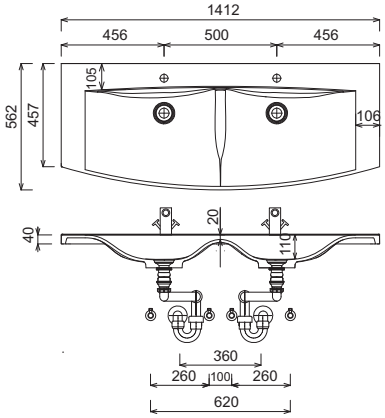

Waschtische ohne Befestigungkonsolen werden mit Silikon an der Wand und auf den Möbelseiten befestigt!
STONEPLUS:
Die Temperatur des Gebrauchswassers darf 55° C nicht überschreiten. Haarfärbemittel müssen bei Kontakt mit der Oberfläche innerhalb weniger Sekunden entfernt werden, um Fleckenbildung zu vermeiden.
Toleranzen:
Die Maßtoleranzen (+/- 5mm) und Ebenheitstoleranzen (DIN 18202) unterliegen den üblichen materialspezifischen Toleranzen für Bauwerkstoffe, anlehnend an die DIN 18202.

LEGENDE
B = Waschtischunterschrankbreite
X = Position Abwasseranschluss

DESIGN LINE Loft - Maßskizzen

Einzelwaschtisch 500 mm breit, 700 mm breit & 900 mm breit

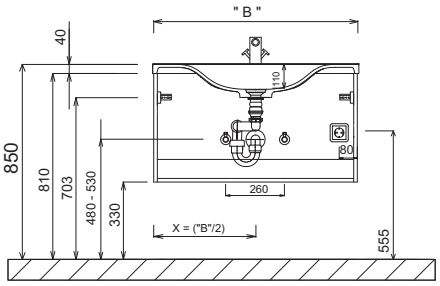

Einzelwaschtisch 1200 mm breit & 1400 mm breit

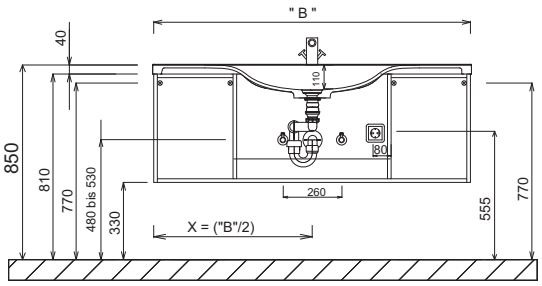

Doppelwaschtisch

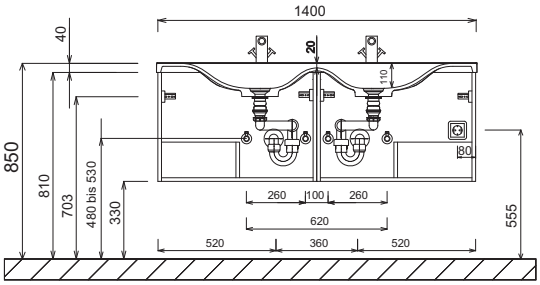

Elektroanschlüsse für Spiegelelemente

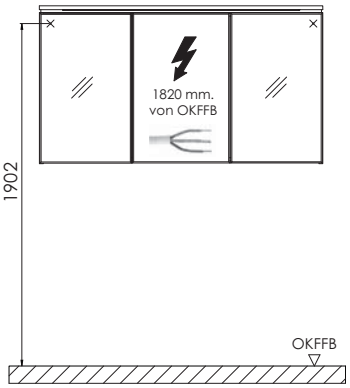

OKFFB=Oberkante Fertigfußboden

LEGENDE
B = Waschtischunterschrankbreite
X = Position Abwasseranschluss

Waschtische ohne Befestigungkonsolen werden mit Silikon an der Wand und auf den Möbelseiten befestigt!
STONEPLUS:
Die Temperatur des Gebrauchswassers darf 55° C nicht überschreiten. Haarfärbemittel müssen bei Kontakt mit der Oberfläche innerhalb weniger Sekunden entfernt werden, um Fleckenbildung zu vermeiden.
Toleranzen:
Die Maßtoleranzen (+/- 5mm) und Ebenheitstoleranzen (DIN 18202) unterliegen den üblichen materialspezifischen Toleranzen für Bauwerkstoffe, anlehnend an die DIN 18202.