DESIGN LINE Wings - Maßskizzen

WMS 106L

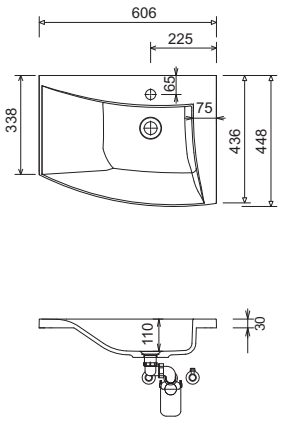

WMS 109L

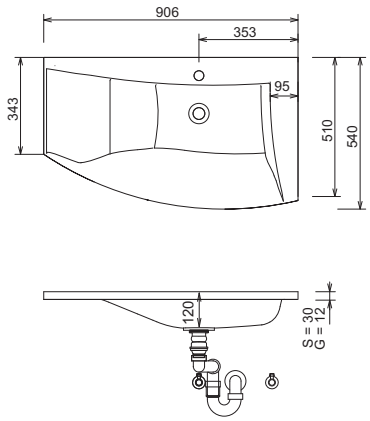

WMS 109R

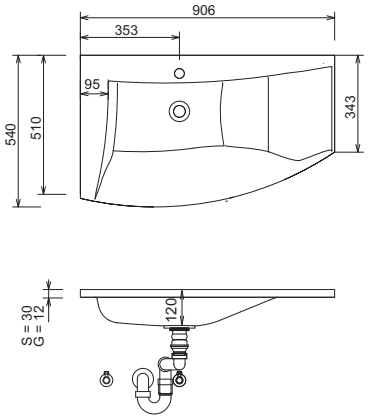

WMS 112L

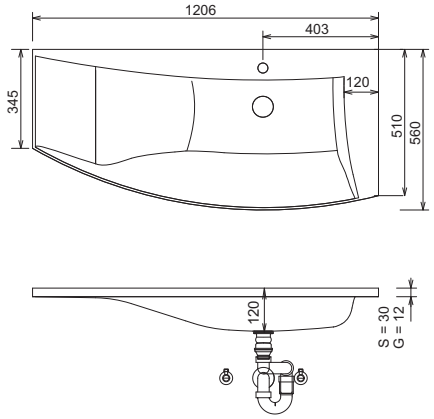

WMS 112R

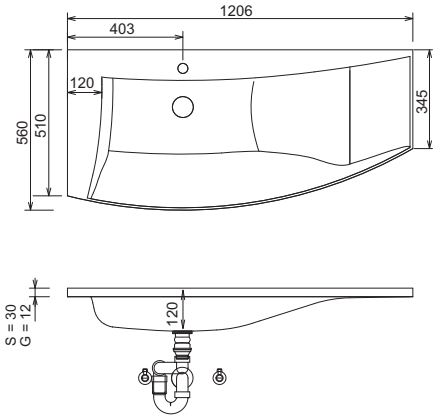

WMS 114L

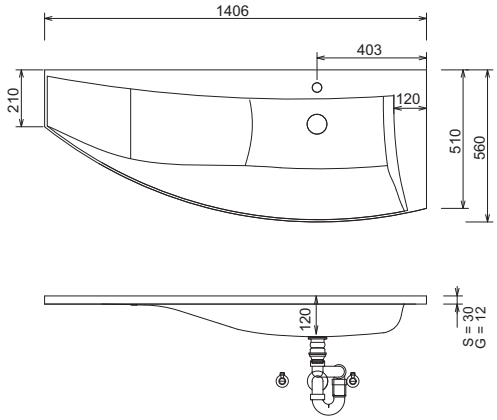

LEGENDE
S = STONEPLUS - Waschtisch
G = Glas - Waschtisch

Waschtische ohne Befestigungkonsolen werden mit Silikon an der Wand und auf den Möbelseiten befestigt!
STONEPLUS:
Die Temperatur des Gebrauchswassers darf 55° C nicht überschreiten. Haarfärbemittel müssen bei Kontakt mit der Oberfläche innerhalb weniger Sekunden entfernt werden, um Fleckenbildung zu vermeiden.
Toleranzen:
Die Maßtoleranzen (+/- 5mm) und Ebenheitstoleranzen (DIN 18202) unterliegen den üblichen materialspezifischen Toleranzen für Bauwerkstoffe, anlehnend an die DIN 18202.

DESIGN LINE Wings - Maßskizzen

WMS 114R

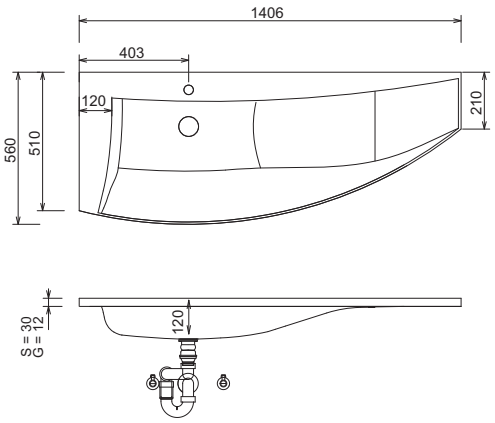

Gästebad

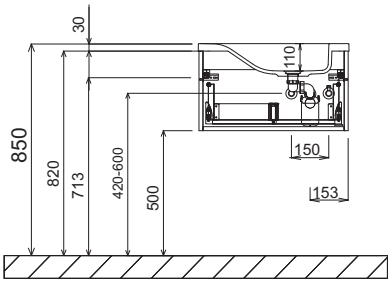

Einzelwaschtisch links 900 mm breit
Waschtischhöhe entspricht der Höhe des Stoneplus-Waschtisches

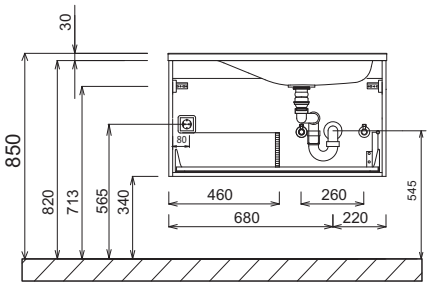

Einzelwaschtisch rechts 900 mm breit
Waschtischhöhe entspricht der Höhe des Stoneplus-Waschtisches

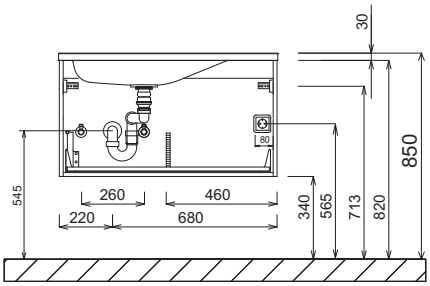

Einzelwaschtisch links 1200 mm breit
Waschtischhöhe entspricht der Höhe des Stoneplus-Waschtisches

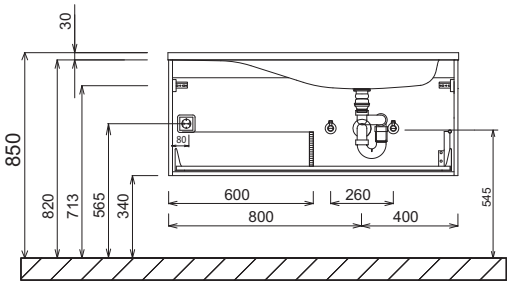

Einzelwaschtisch rechts 1200 mm breit
Waschtischhöhe entspricht der Höhe des Stoneplus-Waschtisches

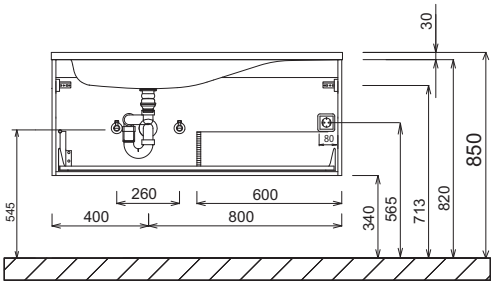

Waschtische ohne Befestigungkonsolen werden mit Silikon an der Wand und auf den Möbelseiten befestigt!
STONEPLUS:
Die Temperatur des Gebrauchswassers darf 55° C nicht überschreiten. Haarfärbemittel müssen bei Kontakt mit der Oberfläche innerhalb weniger Sekunden entfernt werden, um Fleckenbildung zu vermeiden.
Toleranzen:
Die Maßtoleranzen (+/- 5mm) und Ebenheitstoleranzen (DIN 18202) unterliegen den üblichen materialspezifischen Toleranzen für Bauwerkstoffe, anlehnend an die DIN 18202.

LEGENDE
S = STONEPLUS - Waschtisch
G = Glas - Waschtisch

DESIGN LINE Wings - Maßskizzen

Einzelwaschtisch links 1400 mm breit
Waschtischhöhe entspricht der Höhe des Stoneplus-Waschtisches

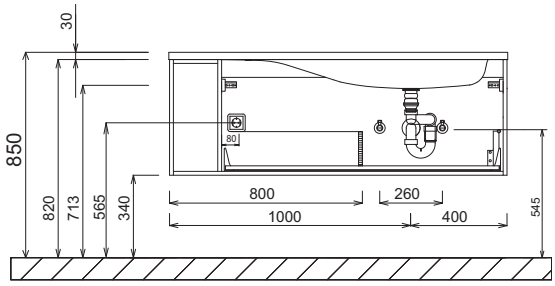

Einzelwaschtisch rechts 1400 mm breit
Waschtischhöhe entspricht der Höhe des Stoneplus-Waschtisches

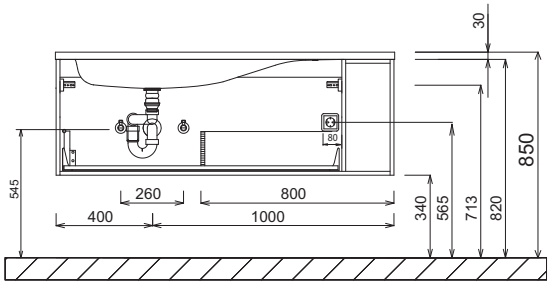

Elektroanschlüsse für Spiegelelemente

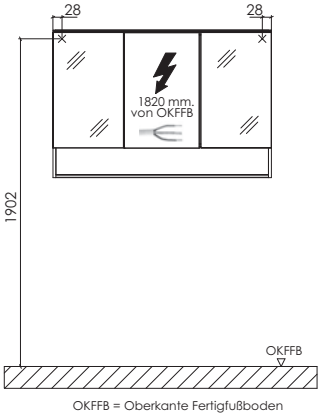

LEGENDE
S = STONEPLUS - Waschtisch
G = Glas - Waschtisch

Waschtische ohne Befestigungkonsolen werden mit Silikon an der Wand und auf den Möbelseiten befestigt!
STONEPLUS:
Die Temperatur des Gebrauchswassers darf 55° C nicht überschreiten. Haarfärbemittel müssen bei Kontakt mit der Oberfläche innerhalb weniger Sekunden entfernt werden, um Fleckenbildung zu vermeiden.
Toleranzen:
Die Maßtoleranzen (+/- 5mm) und Ebenheitstoleranzen (DIN 18202) unterliegen den üblichen materialspezifischen Toleranzen für Bauwerkstoffe, anlehnend an die DIN 18202.