high line 250 - Maßskizzen

WMS/WGS 2306

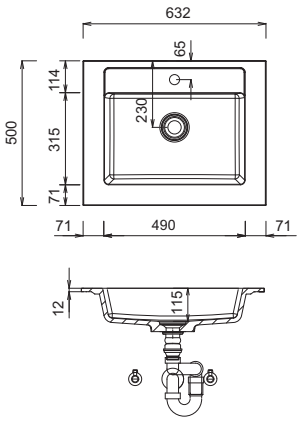

WMS/WGS 2309

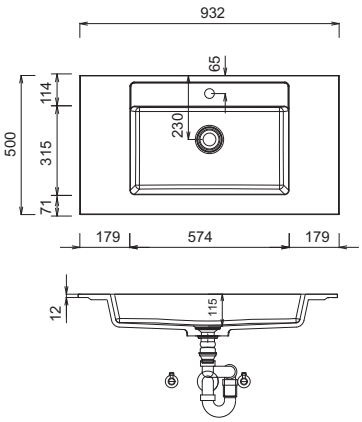

WMS/WGS 2312

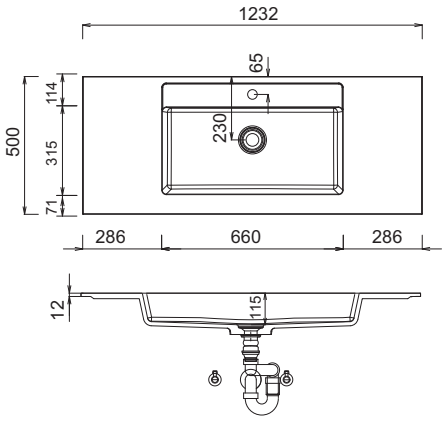

WMS/WGS 234D

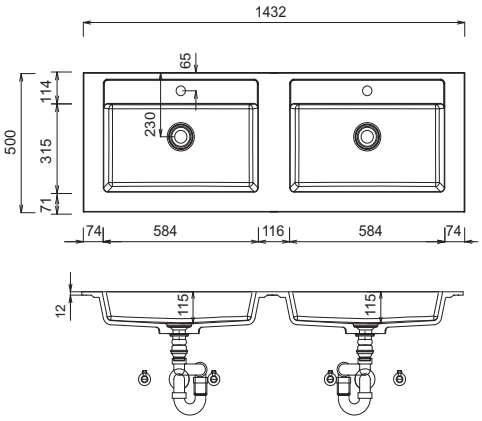

Einzelwaschtisch

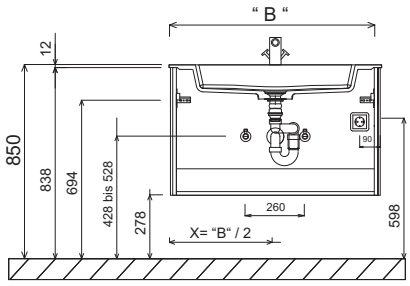

Doppelwaschtisch

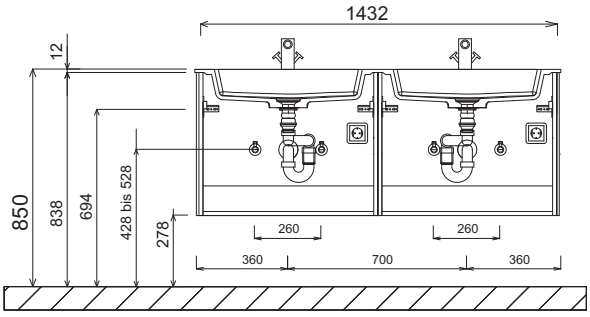

LEGENDE
B = Waschtischunterschrankbreite
X = Position Abwasseranschluss

STONEPLUS:
Die Temperatur des Gebrauchswassers darf 55° C nicht überschreiten. Haarfärbemittel müssen bei Kontakt mit der Oberfläche innerhalb weniger Sekunden entfernt werden, um Fleckenbildung zu vermeiden.
Toleranzen:
Die Maßtoleranzen (+/- 5mm) und Ebenheitstoleranzen (DIN 18202) unterliegen den üblichen materialspezifischen Toleranzen für Bauwerkstoffe, anlehnend an die DIN 18202.

high line 250 - Maßskizzen

Einbauspiegelschrank
S2A 55xx E1

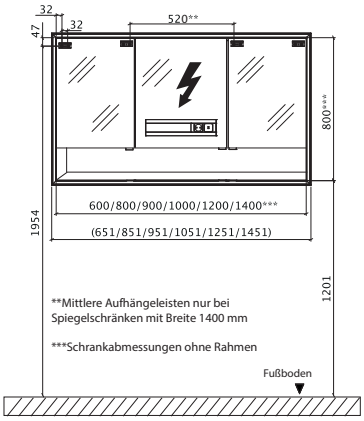

Wandausschnitt für Einbauspiegelschränke

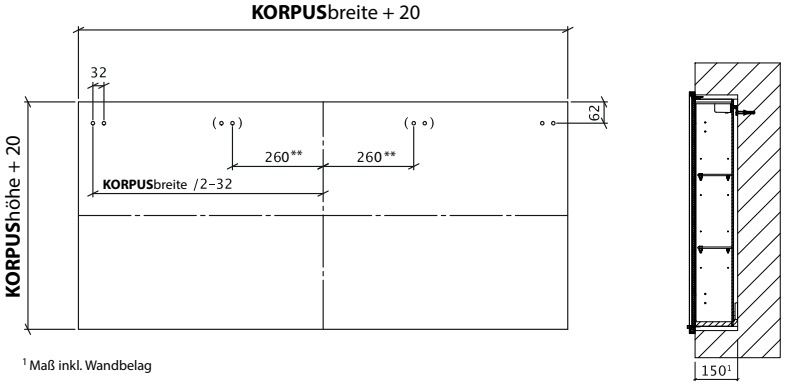

[1] Maß inkl. Wandbelag

**Mittlere Aufhängeleisten nur bei Spiegelschränken mit Breite 1400 mm

Elektroanschlüsse für Flächenspiegel

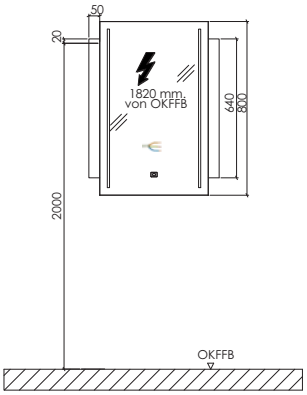

OKFFB = Oberkante Fertigfußboden

STONEPLUS:
Die Temperatur des Gebrauchswassers darf 55° C nicht überschreiten. Haarfärbemittel müssen bei Kontakt mit der Oberfläche innerhalb weniger Sekunden entfernt werden, um Fleckenbildung zu vermeiden.
Toleranzen:
Die Maßtoleranzen (+/- 5mm) und Ebenheitstoleranzen (DIN 18202) unterliegen den üblichen materialspezifischen Toleranzen für Bauwerkstoffe, anlehnend an die DIN 18202.

LEGENDE
B = Waschtischunterschrankbreite
X = Position Abwasseranschluss

high line 250 - Hinweise

Die Waschtischunterschränke sind standardmäßig mit Stauraumzubehör ausgestattet.

Folgendes Zubehör wird mitgeliefert:

SET 486S 2B:
1x PZ 1245 16 - Aufteilungsrahmen, 1 Fach
1x PZ 1245 01 - Organisationseinsatz, 3 Behälter
1x PZ 1245 02 - Organisationseinsatz, Schminktablett
1x PZ 1245 05 - Organisationseinsatz, Kosmetiktücher-Box

SET 489S 2B:
1x PZ 1245 24 - Aufteilungsrahmen, 2 Fächer
1x PZ 1245 01 - Organisationseinsatz, 3 Behälter
1x PZ 1245 02 - Organisationseinsatz, Schminktablett
1x PZ 1245 03 - Organisationseinsatz, Kosmetikhalter
1x PZ 1245 05 - Organisationseinsatz, Kosmetiktücher-Box

SET 482S 2B:
1x PZ 1245 16 - Aufteilungsrahmen, 1 Fach
1x PZ 1245 39 - Aufteilungsrahmen, 3 Fächer
1x PZ 1245 01 - Organisationseinsatz, 3 Behälter
2x PZ 1245 02 - Organisationseinsatz, Schminktablett
1x PZ 1245 03 - Organisationseinsatz, Kosmetikhalter
1x PZ 1245 05 - Organisationseinsatz, Kosmetiktücher-Box

SET 484S 2B:
2x PZ 1245 16 - Aufteilungsrahmen, 1 Fach
2x PZ 1245 01 - Organisationseinsatz, 3 Behälter
2x PZ 1245 02 - Organisationseinsatz, Schminktablett
2x PZ 1245 05 - Organisationseinsatz, Kosmetiktücher-Box

SET 426S 2B:
1x PZ 1245 16 - Aufteilungsrahmen, 1 Fach
1x PZ 1245 01 - Organisationseinsatz, 3 Behälter
1x PZ 1245 02 - Organisationseinsatz, Schminktablett

SET 429S 2B:
1x PZ 1245 24 - Aufteilungsrahmen, 2 Fächer
1x PZ 1245 01 - Organisationseinsatz, 3 Behälter
1x PZ 1245 02 - Organisationseinsatz, Schminktablett
1x PZ 1245 03 - Organisationseinsatz, Kosmetikhalter

SET 422S 2B:
1x PZ 1245 16 - Aufteilungsrahmen, 1 Fach
1x PZ 1245 39 - Aufteilungsrahmen, 3 Fächer
1x PZ 1245 01 - Organisationseinsatz, 3 Behälter
1x PZ 1245 02 - Organisationseinsatz, Schminktablett
1x PZ 1245 03 - Organisationseinsatz, Kosmetikhalter

SET 424S 2B:
2x PZ 1245 16 - Aufteilungsrahmen, 1 Fach
2x PZ 1245 01 - Organisationseinsatz, 3 Behälter
2x PZ 1245 02 - Organisationseinsatz, Schminktablett