CONCEPT LINE Feo - croquis de mesure

WMS/SWM 9506

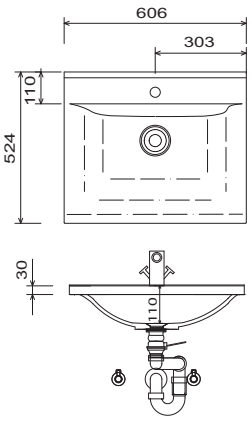

WMS/SWM 9507

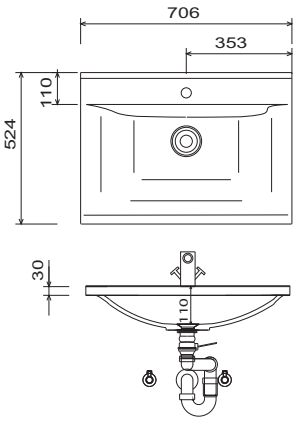

WMS/SWM 9508

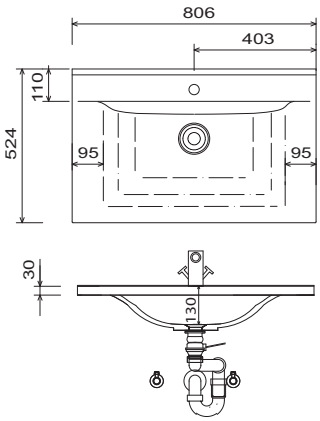

WMS/SWM 9509

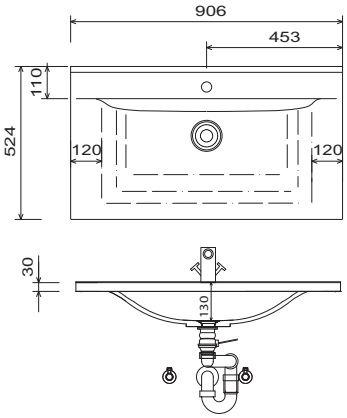

WMS/SWM 9510

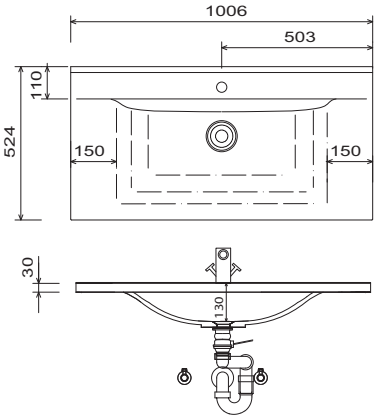

WMS/SWM 9512

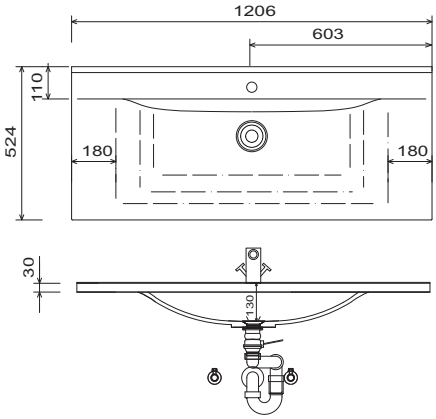

WMS/SWM 952D

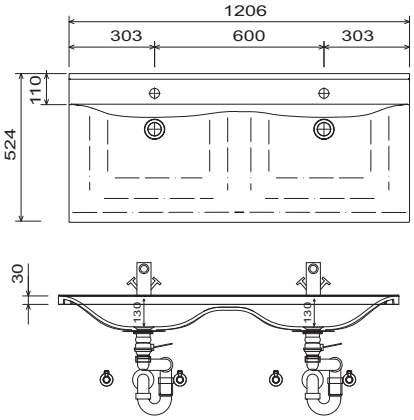

WTM 4406 1

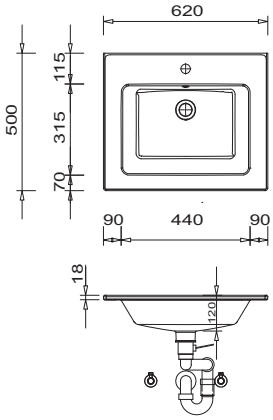

Plans vasque sans consoles de fixation viennent fixé au mur et dans les côtés du meuble avec silicone!
STONEPLUS:
les tolérances dimensionelles (+/- 5 mm) et des tolérances de planéité (DIN 18202) sous réserve des tolérances spécifiques habituelles du matériau pour les matériaux de constructions, en s'appuyant sur la norme DIN 18202

Légende
B = largeur du meublesous-vasque
X = position raccordd'eau

CONCEPT LINE Feo - croquis de mesure

WTM 4407 1

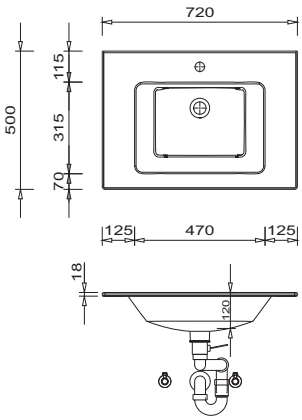

WTM 4408 1

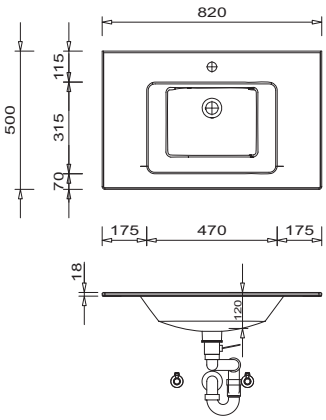

WTM 4409 1

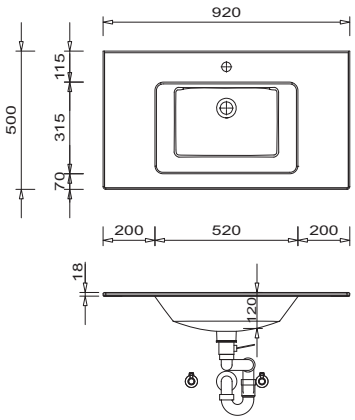

WTM 4410 1

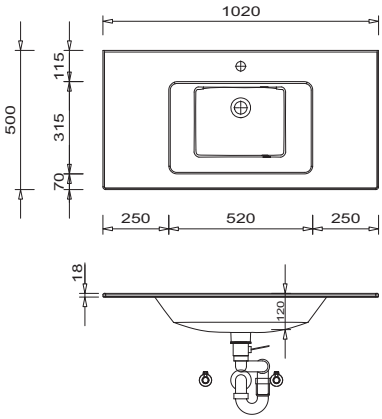

WTM 4412 1

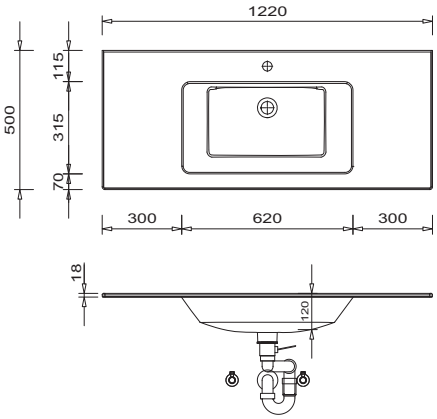

WTM 442D 1

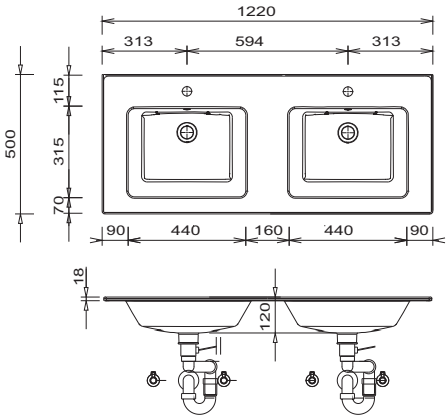

SET FG5S 01
(lavabo installable inversé)

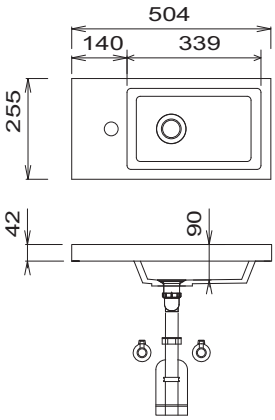

Légende
B = largeur du meublesous-vasque
X = position raccordd'eau

Plans vasque sans consoles de fixation viennent fixé au mur et dans les côtés du meuble avec silicone!
STONEPLUS:
les tolérances dimensionelles (+/- 5 mm) et des tolérances de planéité (DIN 18202) sous réserve des tolérances spécifiques habituelles du matériau pour les matériaux de constructions, en s'appuyant sur la norme DIN 18202

CONCEPT LINE Feo - croquis de mesure

SET FG50 02
(lavabo installable inversé)

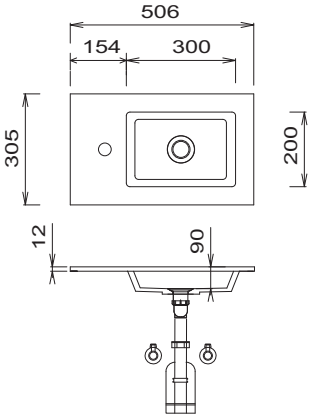

Lavabo simple
hauteur du lavabo correspond à la hauteur du lavabo céramique

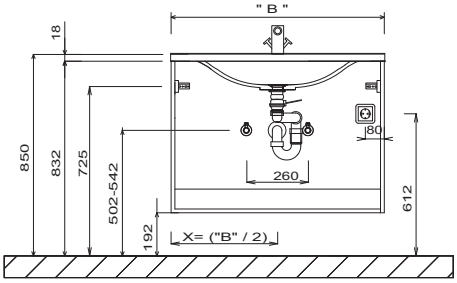

Plan double vasque
hauteur du lavabo correspond à la hauteur du lavabo céramique

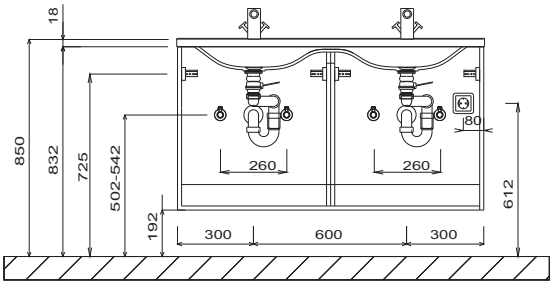

salle de bains des invités (lavabo installable inversé)
hauteur du lavabo correspond à la hauteur du lavabo Stoneplus

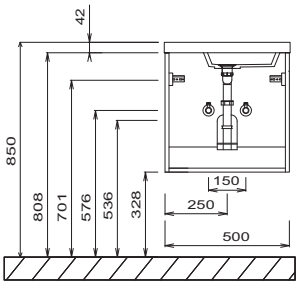

Miroir 400 mm

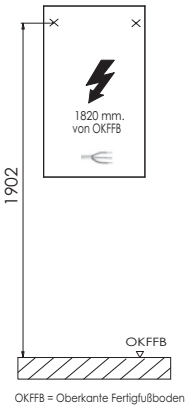

Branchements électriques pour armoires de toilette

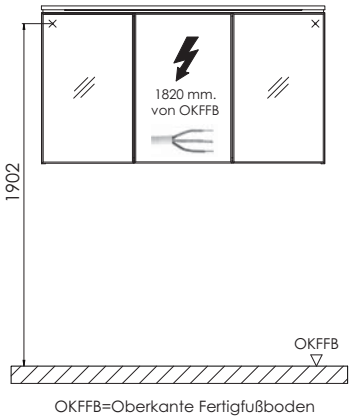

Plans vasque sans consoles de fixation viennent fixé au mur et dans les côtés du meuble avec silicone!
STONEPLUS:
les tolérances dimensionelles (+/- 5 mm) et des tolérances de planéité (DIN 18202) sous réserve des tolérances spécifiques habituelles du matériau pour les matériaux de constructions, en s'appuyant sur la norme DIN 18202

Légende
B = largeur du meublesous-vasque
X = position raccordd'eau