CONCEPT LINE kera.round - croquis de mesure

WTM 8506

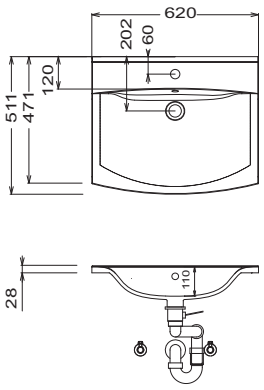

WTM 8508

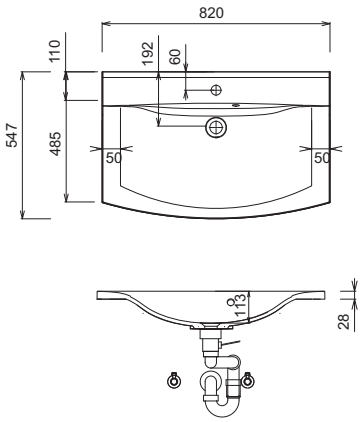

WTM 8510

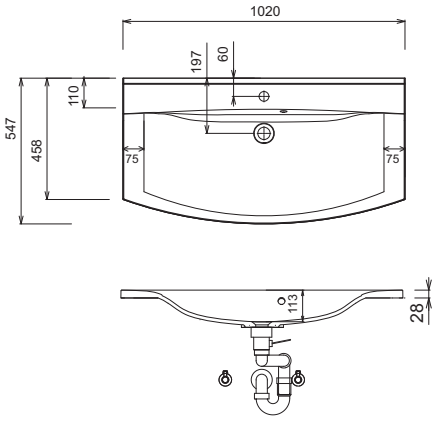

WTM 8520

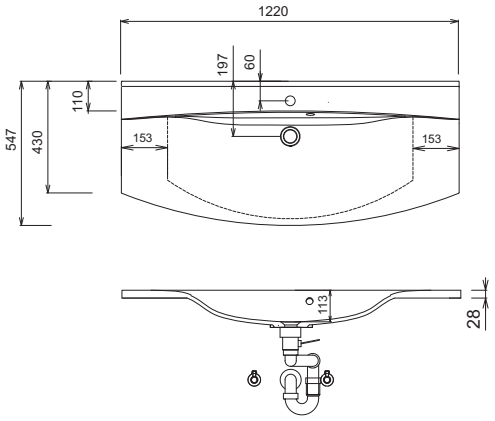

Lavabo simple

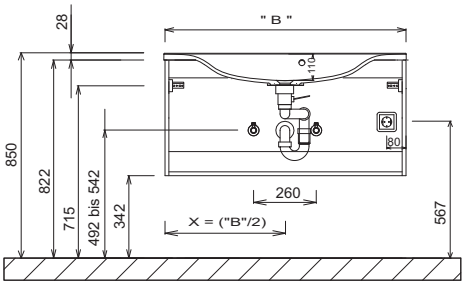

Branchements électriques pour armoires de toilette

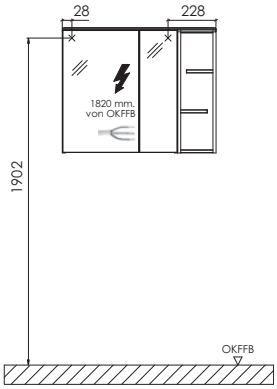

OKFFB = Oberkante Fertigfußboden

tolérances:
les tolérances dimensionelles (+/- 5 mm) et des tolérances de planéité (DIN 18202) sous réserve des tolérances spécifiques habituelles du matériau pour les matériaux de constructions, en s‘appuyant sur la norme DIN 18202

Légende
B = largeur du meublesous-vasque
X = position raccordd‘eau