kera.round

programme 538

Coloris de façade

F **façade avec feuille**

n° 764 gris pierre mat

n° 777 cosmos grey mat

n° 793 blanc pur mat

n° 891 gris quartz mat

n° 893 gris titane mat

n° 686 haute brillance anthracite

n° 722 haute brillance blanc polaire

n° 680 chêne Charleston

n° 776 chêne charleston sombre

n° 785 imitation chêne naturel

n° 794 chêne sable

Décors caisson coté

*** corps en haute brillance avec supplément de prix**

n° 164
gris pierre mat

n° 177
cosmos grey mat

n° 111
blanc mat

n° 191
gris quartz mat

n° 193
gris titane mat

***n° 121**
haute brillance anthracite

***n° 161**
haute brillance blanc

n° 180
chêne charleston

n° 176
chêne Charleston sombre

n° 185
imitation chêne naturel

n° 194
chêne sable

Coloris de vasque

Plans vasque en céramique

n° 1
blanc

Technique d’extrait

Premium extrait avec amortissement de fermeture

portes avec amortisseur integré

Variante de poignées

Poignée standard

n° 520 poignée à barre chromé

Poignées optionnelle aussi convenir à meubles complémentaires

n° 550 poignée à barre noir

n° 537 Profilé poignée, chromé

n° 548 Profilé poignée, aluminium mat

n° 549 Profilé poignée noir mat

Toutes les spécifications sans engagement et sans obligation. Erreurs, malentendus et modifications sous réserve.
2023/2024 - ID

CONCEPT LINE kera.round - liste articles

Meubles complémentaires et accessoires voir onglets séparés

La prof. indiquée correspond à la prof. de corps de meuble

Armoires de toilette

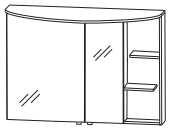

	Profon-deur en mm	Largeur en mm	Hauteur en mm	Article	Ferrage		
Armoire de toilette miroir 2 portes double miroir 2 étagères en verre 1 élément interrupteur/prise 1 éclairage LED à fleur (8,5 watt) rond 699 lumens / 2700 - 6500 kelvin 1 convertisseur LED 15 watts 1 capteur pour le contrôle de la lumière chaude/froide avec 3 niveaux de gradation Largeur de porte: 196 mm / 396 mm Ce produit contient une source lumineuse d'efficacité énergétique: F							
porte grande à droit	150	600	660	**SET4260L1**			
porte grande à gauche	150	600	660	**SET4260R1**			
accessoires en option LED illumination de vasque emotion autres prises possible - voir accessoires				PZ 1150 60			
Armoire de toilette miroir 2 portes double miroir 2 étagères en verre 1 élément interrupteur/prise 1 éclairage LED à fleur (11,6 watt) rond 954 lumens / 2700 - 6500 kelvin 1 convertisseur LED 30 watts 1 capteur pour le contrôle de la lumière chaude/froide avec 3 niveaux de gradation 1 rayon à gauche 200 mm 2 étagères en bois décalées Largeur de porte: 396 mm / 196 mm Ce produit contient une source lumineuse d'efficacité énergétique: F	150	800	660	**SET4280R1**			
accessoires en option LED illumination de vasque emotion autres prises possible - voir accessoires				PZ 1150 60			
Armoire de toilette miroir 2 portes double miroir 2 étagères en verre 1 élément interrupteur/prise 1 éclairage LED à fleur (11,6 watt) rond 954 lumens / 2700 - 6500 kelvin 1 convertisseur LED 30 watts 1 capteur pour le contrôle de la lumière chaude/froide avec 3 niveaux de gradation 1 rayon à gauche 200 mm 2 étagères en bois décalées Largeur de porte: 196 mm / 396 mm Ce produit contient une source lumineuse d'efficacité énergétique: F	150	800	660	**SET4280L1**			
accessoires en option LED illumination de vasque emotion autres prises possible - voir accessoires				PZ 1150 60			

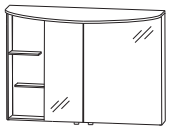

Veuillez tenir compte des détails des accessoires dans les onglets séparés!

CONCEPT LINE kera.round - liste articles

Meubles complémentaires et accessoires voir onglets séparés

La prof. indiquée correspond à la prof. de corps de meuble

Armoires de toilette

	Profon-deur en mm	Largeur en mm	Hauteur en mm	Article	Ferrage		
Armoire de toilette miroir 2 portes double miroir 2 étagères en verre 1 élément interrupteur/prise 1 éclairage LED à fleur (14,7 watt) rond 1208 lumens / 2700 - 6500 kelvin 1 convertisseur LED 30 watts 1 capteur pour le contrôle de la lumière chaude/froide avec 3 niveaux de gradation 2 rayons à droit/ à gauche 200 mm large 4 étagères en bois décalées Largeur de porte: 396 mm / 196 mm Ce produit contient une source lumineuse d'efficacité énergétique: F							
porte grande à gauche	150	1000	660	**S E T 4 2 1 0 R 1**			
porte grande à droit	150	1000	660	**S E T 4 2 1 0 L 1**			
accessoires en option LED illumination de vasque emotion autres prises possible - voir accessoires				P Z 1 1 5 0 6 0			
Armoire de toilette miroir 2 portes double miroir 2 étagères en verre 1 élément interrupteur/prise 1 éclairage LED à fleur (17,8 watt) rond 1462 lumens / 2700 - 6500 kelvin 1 convertisseur LED 30 watts 1 capteur pour le contrôle de la lumière chaude/froide avec 3 niveaux de gradation 2 rayons à droit/ à gauche 200 mm large 4 étagères en bois décalées Largeur de porte: 496 mm / 296 mm Ce produit contient une source lumineuse d'efficacité énergétique: F							
porte grande à gauche	150	1200	660	**S E T 4 2 1 2 R 1**			
porte grande à droit	150	1200	660	**S E T 4 2 1 2 L 1**			
accessoires en option LED illumination de vasque emotion autres prises possible - voir accessoires				P Z 1 1 5 0 6 0			

Veuillez tenir compte des détails des accessoires dans les onglets séparés!

CONCEPT LINE kera.round - liste articles

Meubles complémentaires et accessoires voir onglets séparés

La prof. indiquée correspond à la prof. de corps de meuble

Plans vasque en céramique

		Profon-deur en mm	Largeur en mm	Hauteur en mm	Article	Ferrage		
(IP 44)	**plan vasque en céramique** couleur blanc à combiner avec WUA 3560 14							
	sans éclairage LED	511	620	28	**WTM8506 1**			
	avec éclairage LED 1 LED convertisseur 12 V, 15 watt 259 lumens / 6500 kelvin y compris interrupteur à bascule Ce produit contient une source lumineuse d'efficacité énergétique: F	511	620	28	**WTM8506B1**			
	accessoires en option capteur de mouvement pour éclairage LED				PZ 1141			
(IP 44)	**plan vasque en céramique** couleur blanc à combiner avec WUA 3580 14							
	sans éclairage LED	547	820	28	**WTM8508 1**			
	avec éclairage LED 1 LED convertisseur 12 V, 15 watt 342 lumens / 6500 kelvin y compris interrupteur à bascule Ce produit contient une source lumineuse d'efficacité énergétique: F	547	820	28	**WTM8508B1**			
	accessoires en option capteur de mouvement pour éclairage LED				PZ 1141			
(IP 44)	**plan vasque en céramique** couleur blanc à combiner avec WUA 3510 14							
	sans éclairage LED	547	1020	28	**WTM8510 1**			
	avec éclairage LED 1 LED convertisseur 12 V, 15 watt 432 lumens / 6500 kelvin y compris interrupteur à bascule Ce produit contient une source lumineuse d'efficacité énergétique: F	547	1020	28	**WTM8510B1**			
	accessoires en option capteur de mouvement pour éclairage LED				PZ 1141			
(IP 44)	**plan vasque en céramique** couleur blanc à combiner avec WUA 3512 14							
	sans éclairage LED	547	1220	28	**WTM8520 1**			
	avec éclairage LED 1 LED convertisseur 12 V, 15 watt 522 lumens / 6500 kelvin y compris interrupteur à bascule Ce produit contient une source lumineuse d'efficacité énergétique: F	547	1220	28	**WTM8520B1**			
	accessoires en option capteur de mouvement pour éclairage LED				PZ 1141			

Veuillez tenir compte des détails des accessoires dans les onglets séparés!

CONCEPT LINE kera.round - liste articles

Meubles complémentaires et accessoires voir onglets séparés

La prof. indiquée correspond à la prof. de corps de meuble

Eléments sous plan vasque

	Profondeur en mm	Largeur en mm	Hauteur en mm	Article	Ferrage		
Elément sous plan vasque 1 tiroir métallique avec amortisseur et découpage pour syphon 1 coulissant métallique avec amortisseur y compris tige de maintien							
600 mm large profondeur latérale de corps = 415 mm	469	600	480	**WUA356014**			
800 mm profondeur latérale de corps = 430 mm	506	800	480	**WUA358014**			
1000 mm profondeur de corps latérale = 400 mm	506	1000	480	**WUA351014**			
1200 mm profondeur latérale du corps = 370 mm	506	1200	480	**WUA351214**			
accessoires en option							
élément interrupteur-prise intégré				PZ 1095			
Siphon gain de place DN 40				PZ 1367			
Siphon gain de place DN 32				PZ 1423			

Veuillez tenir compte des détails des accessoires dans les onglets séparés!

CONCEPT LINE kera.round - propositions de variation

KRK-0160-1

1	Armoire de toilette miroir	S E T 4 2 6 0 R 1
1	Elément sous plan vasque	W U A 3 5 6 0 1 4
1	Plan vasque céramique à encastrer	W T M 8 5 0 6 1

K R K 0 1 6 0 B 1 WTM 8506 B1 plan vasque avec LED

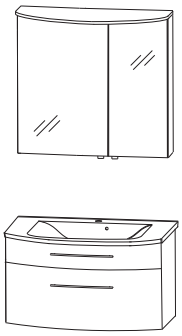

600 mm

KRK-0180-1

1	Armoire de toilette miroir	S E T 4 2 8 0 R 1
1	Elément sous plan vasque	W U A 3 5 8 0 1 4
1	Plan vasque céramique à encastrer	W T M 8 5 0 8 1

K R K 0 1 8 0 B 1 WTM 8508 B1 plan vasque avec LED

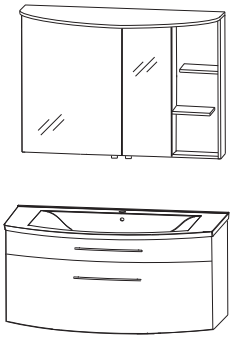

800 mm

KRK-0110-1

1	Armoire de toilette miroir	S E T 4 2 1 0 R 1
1	Elément sous plan vasque	W U A 3 5 1 0 1 4
1	Plan vasque céramique à encastrer	W T M 8 5 1 0 1

K R K 0 1 1 0 B 1 WTM 8510 B1 plan vasque avec LED

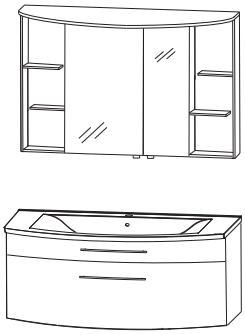

1000 mm

KRK-0112-1

1	Armoire de toilette miroir	S E T 4 2 1 2 R 1
1	Elément sous plan vasque	W U A 3 5 1 2 1 4
1	Plan vasque céramique à encastrer	W T M 8 5 2 0 1

K R K 0 1 1 2 B 1 WTM 8520 B1 plan vasque avec LED

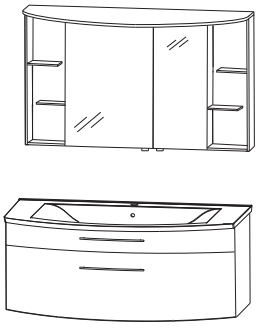

1200 mm

Vous trouverez un siphon gain de place sur les accessoires.

CONCEPT LINE kera.round - croquis de mesure

WTM 8506

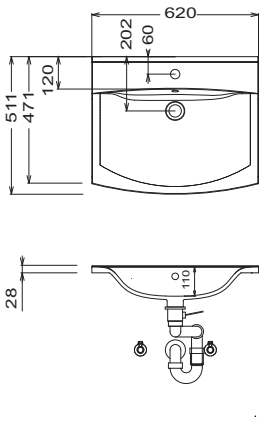

WTM 8508

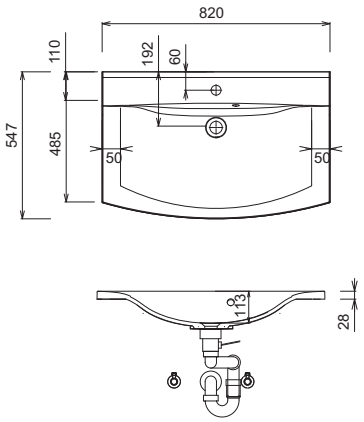

WTM 8510

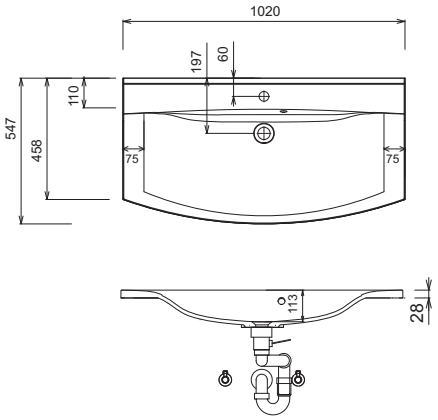

WTM 8520

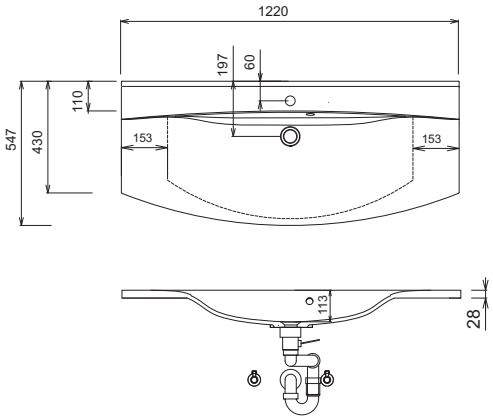

Lavabo simple

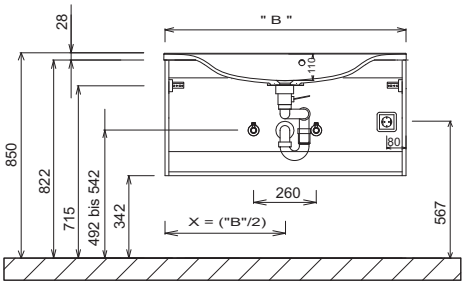

Branchements électriques pour armoires de toilette

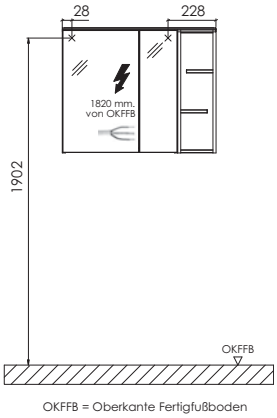

OKFFB = Oberkante Fertigfußboden

tolérances:
les tolérances dimensionelles (+/- 5 mm) et des tolérances de planéité (DIN 18202) sous réserve des tolérances spécifiques habituelles du matériau pour les matériaux de constructions, en s'appuyant sur la norme DIN 18202

Légende
B = largeur du meublesous-vasque
X = position raccordd'eau