CONCEPT LINE kera.time - croquis de mesure

WTK 7065 1

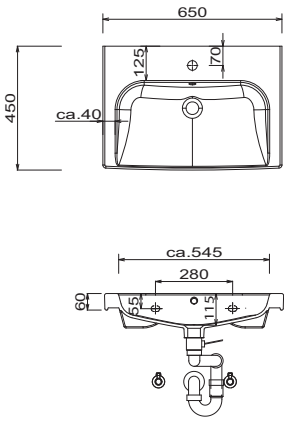

WTK 7085 1

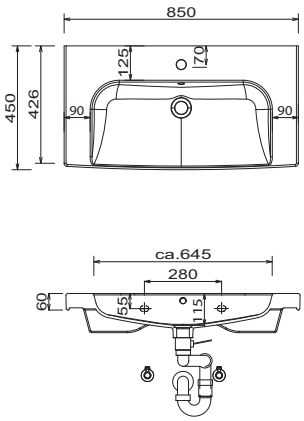

WTK 7095 1

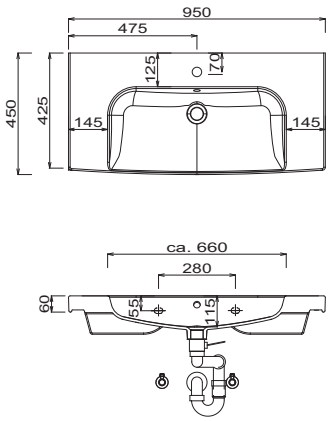

WTK 7125 1

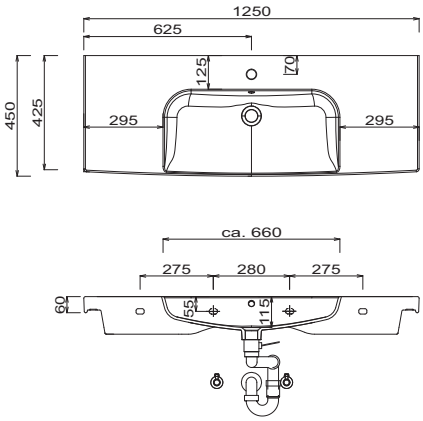

Lavabo simple

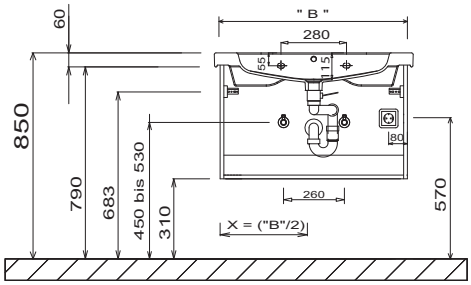

FSA 43xx 10

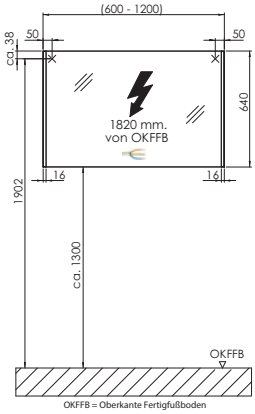

Branchements électriques pour armoires de toilette

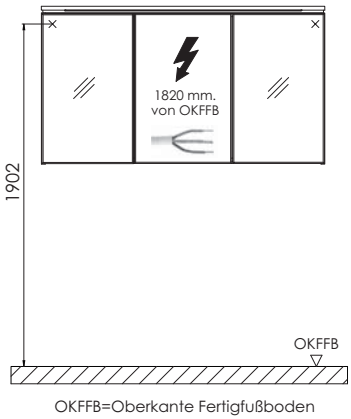

Légende
B = largeur du meublesous-vasque
X = position raccordd'eau

Dans les plans vasque avec vis de fixation les mesures de perçage doivent être signés après avoir posé le plan vasque sur l'élément sous- plan vasque sur place. Les vis de fixation doivent être vissées
Plans vasque sans consoles de fixation viennent fixé au mur et dans les côtés du meuble avec silicone!
tolérances:
les tolérances dimensionelles (+/- 5 mm) et des tolérances de planéité (DIN 18202) sous réserve des tolérances spécifiques habituelles du matériau pour les matériaux de constructions, en s'appuyant sur la norme DIN 18202