# CONCEPT LINE Laola - croquis de mesure

WMM 529L

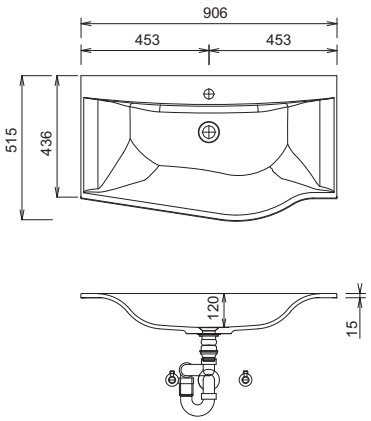


WMM 529R

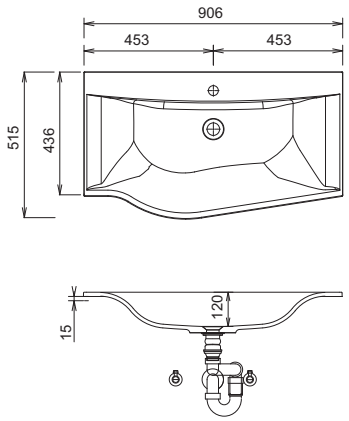


WMM 522L

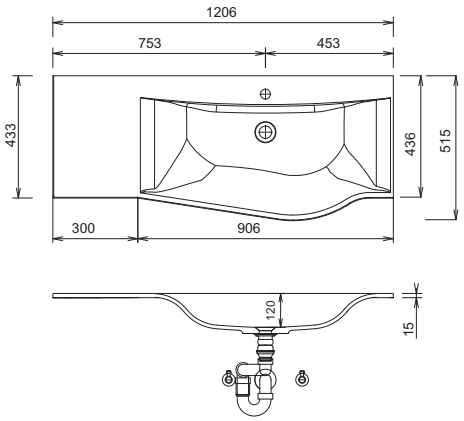


WMM 522R

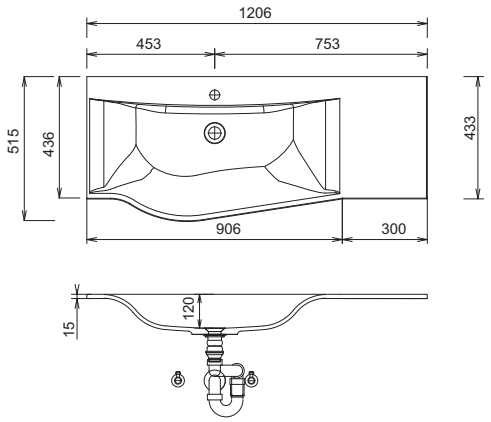


WMM 524L

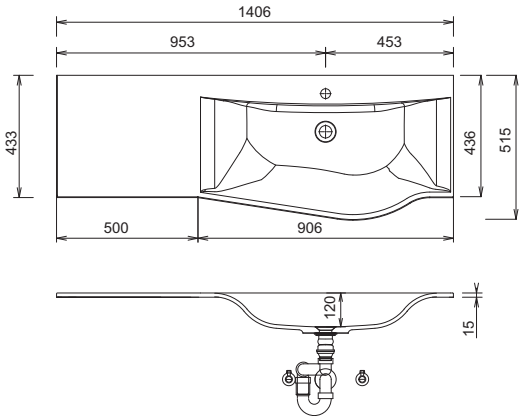


WMM 524R

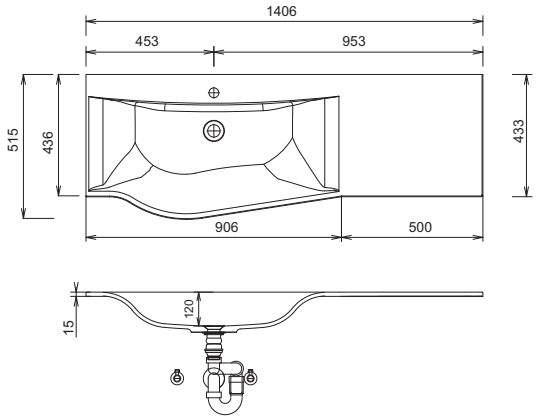


Plans vasque sans consoles de fixation viennent fixé au mur et dans les côtés du meuble avec silicone!
STONEPLUS:
les tolérances dimensionelles (+/- 5 mm) et des tolérances de planéité (DIN 18202) sous réserve des tolérances spécifiques habituelles du matériau pour les matériaux de constructions, en s‘appuyant sur la norme DIN 18202

# CONCEPT LINE Laola - croquis de mesure

WMM 528D

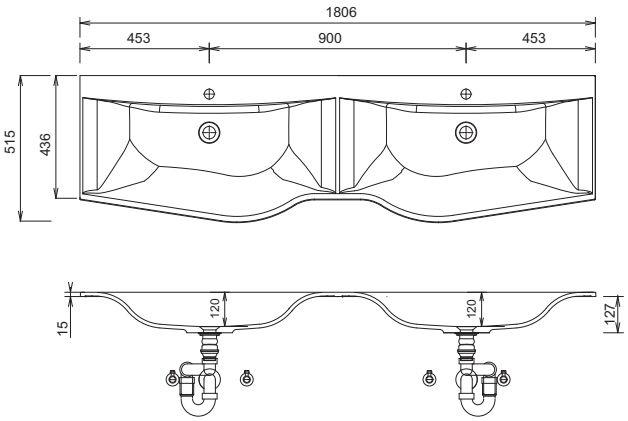


WGM 509L

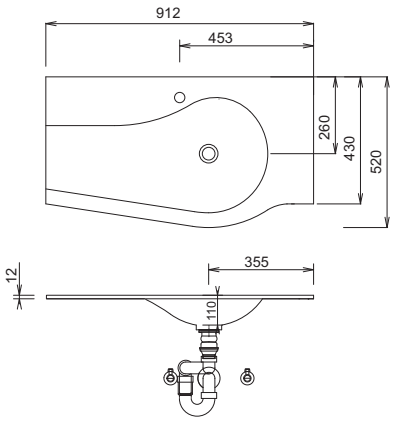


WGM 509R

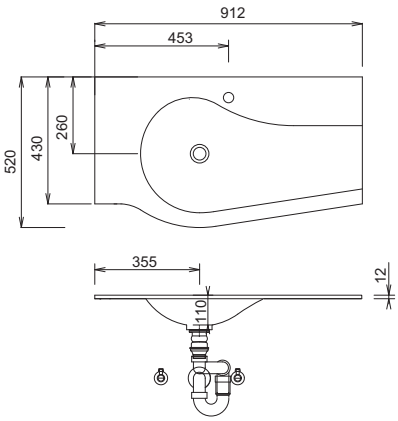


WGM 512L

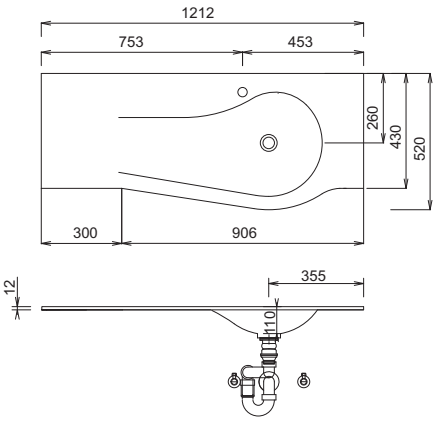


WGM 512R

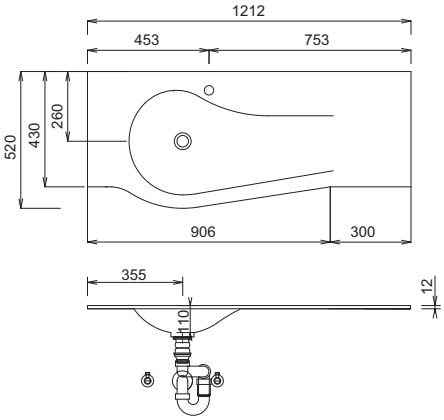


WGM 514L

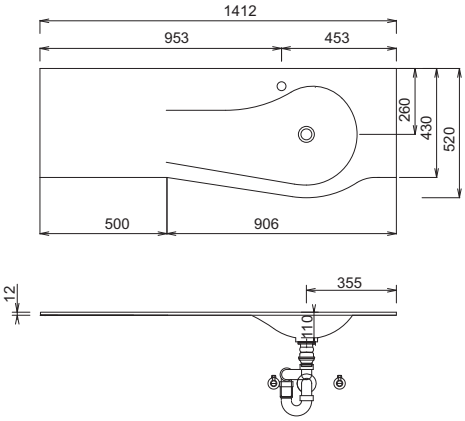


Plans vasque sans consoles de fixation viennent fixé au mur et dans les côtés du meuble avec silicone!
STONEPLUS:
les tolérances dimensionelles (+/- 5 mm) et des tolérances de planéité (DIN 18202) sous réserve des tolérances spécifiques habituelles du matériau pour les matériaux de constructions, en s‘appuyant sur la norme DIN 18202

# CONCEPT LINE Laola - croquis de mesure

WGM 514R

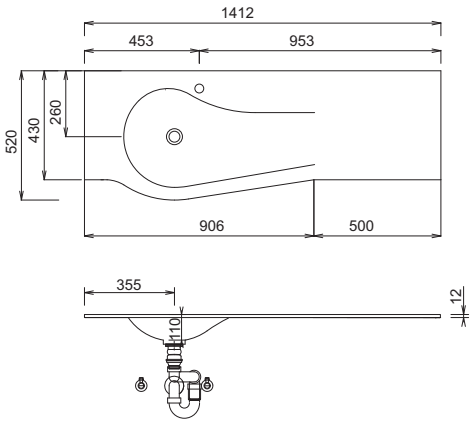


WGM 518

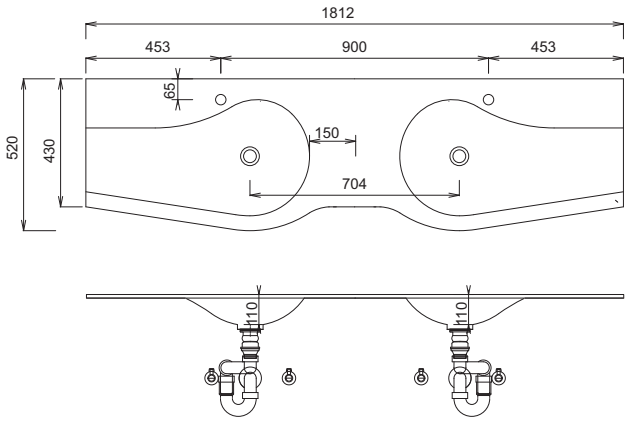


SET FG6S 05 L

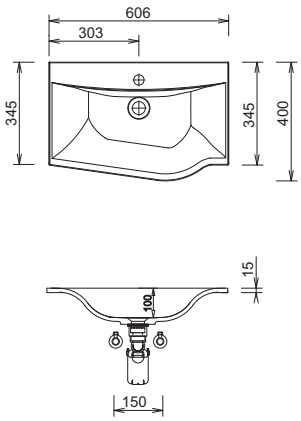


SET FG6S 05 R

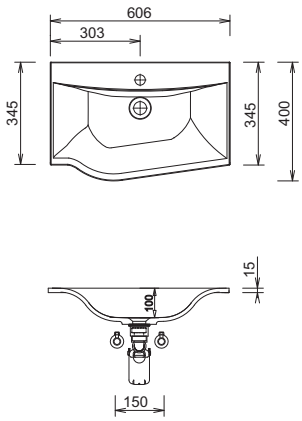


Lavabo simple 900 mm
hauteur du lavabo correspond à la hauteur du lavabo Stoneplus

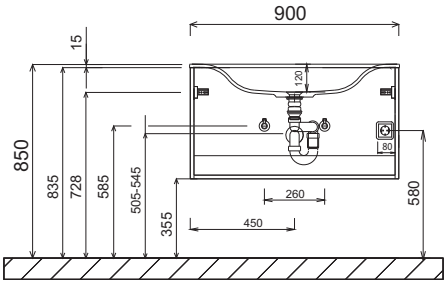


Lavabo simple 1200 mm + 1400 mm
hauteur du lavabo correspond à la hauteur du lavabo Stoneplus

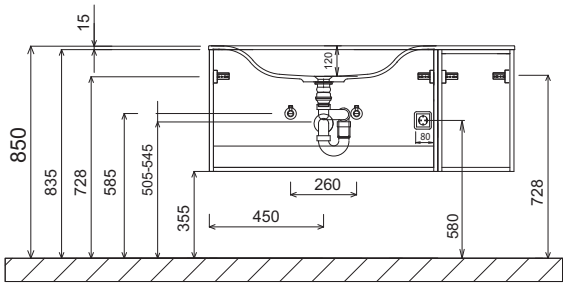


Plans vasque sans consoles de fixation viennent fixé au mur et dans les côtés du meuble avec silicone!
STONEPLUS:
les tolérances dimensionelles (+/- 5 mm) et des tolérances de planéité (DIN 18202) sous réserve des tolérances spécifiques habituelles du matériau pour les matériaux de constructions, en s'appuyant sur la norme DIN 18202

# CONCEPT LINE Laola - croquis de mesure

Plan double vasque
hauteur du lavabo correspond à la hauteur du lavabo Stoneplus

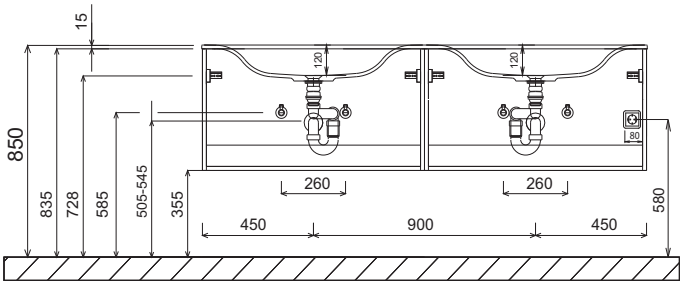


salle de bains des invités

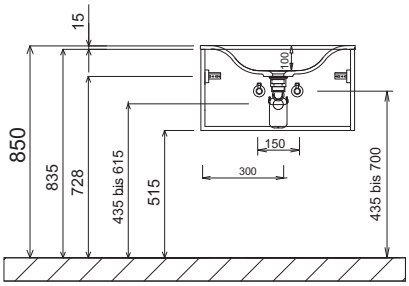


Branchements électriques pour armoires de toilette

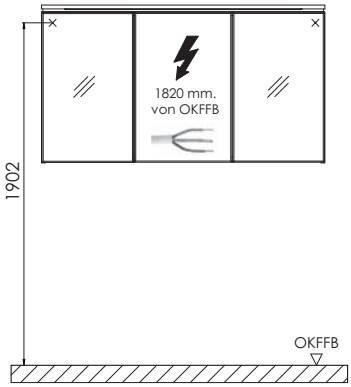


OKFFB=Oberkante Fertigfußboden

Plans vasque sans consoles de fixation viennent fixé au mur et dans les côtés du meuble avec silicone!
STONEPLUS:
les tolérances dimensionelles (+/- 5 mm) et des tolérances de planéité (DIN 18202) sous réserve des tolérances spécifiques habituelles du matériau pour les matériaux de constructions, en s‘appuyant sur la norme DIN 18202