CONCEPT LINE Life plus - croquis de mesure

WMS / SWG 5060

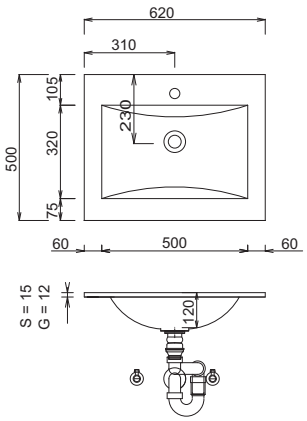

WMS / SWG 5090

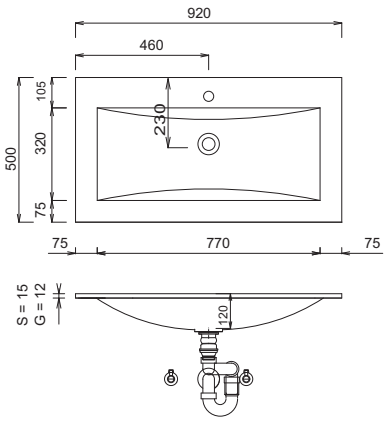

WMS / SWG 5120

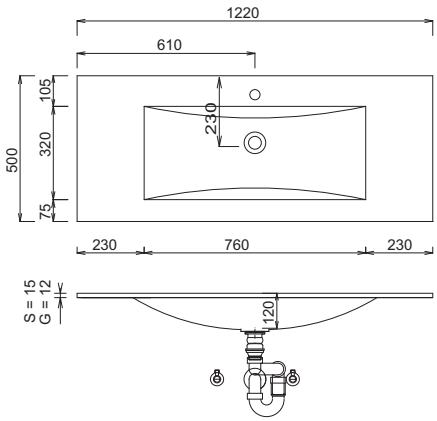

WMS / SWG 7120

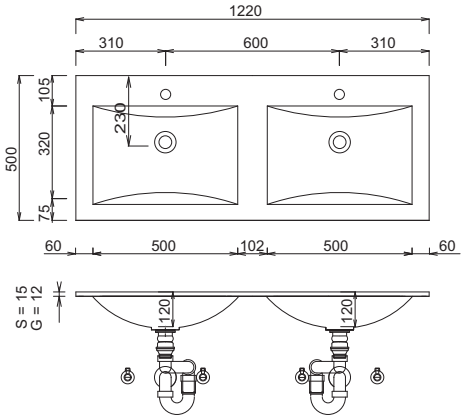

WMS/SWG 5140

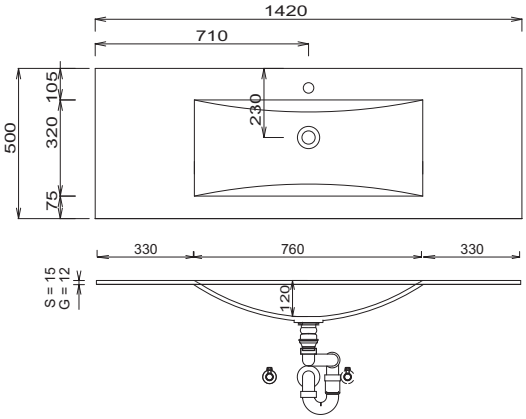

WMS/SWG 514D

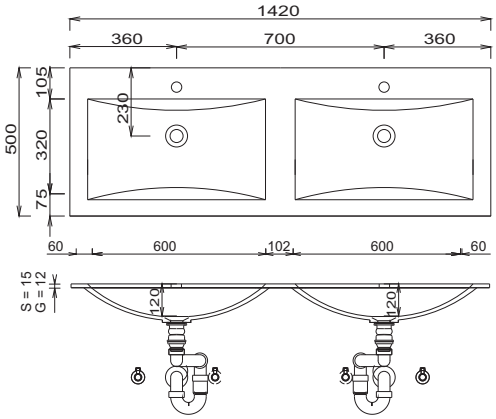

WMS 4060 61 (profondeur réduite)

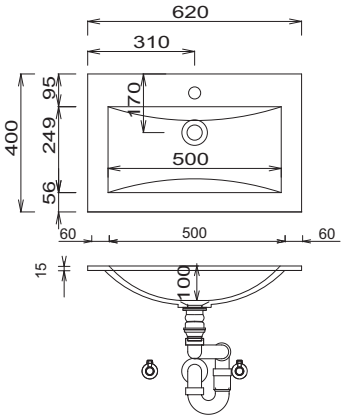

Légende
S = lavabo STONEPLUS
G = Glas - lavabo enverre
B = largeur du meublesous-vasque
X = position raccordd'eau

Plans vasque sans consoles de fixation viennent fixé au mur et dans les côtés du meuble avec silicone!
STONEPLUS:
les tolérances dimensionelles (+/- 5 mm) et des tolérances de planéité (DIN 18202) sous réserve des tolérances spécifiques habituelles du matériau pour les matériaux de constructions, en s'appuyant sur la norme DIN 18202

CONCEPT LINE Life plus - croquis de mesure

WMS 4090 61 (profondeur réduite)

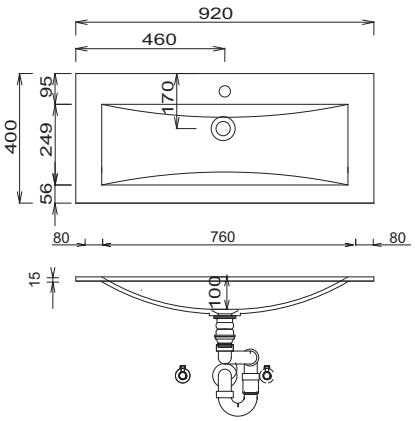

WMS 4120

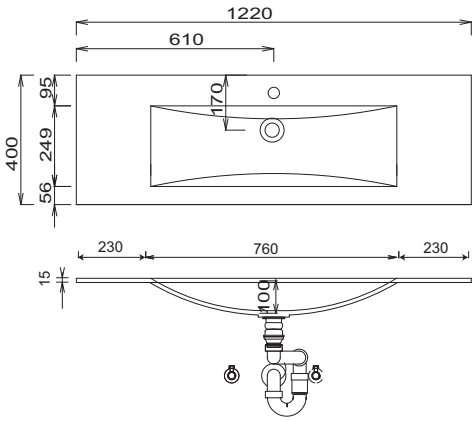

Lavabo simple
hauteur du lavabo correspond à la hauteur du lavabo Stoneplus

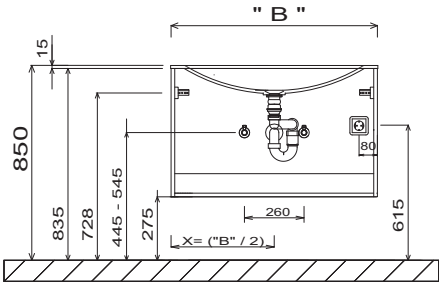

Plan double vasque 1200 mm
hauteur du lavabo correspond à la hauteur du lavabo Stoneplus

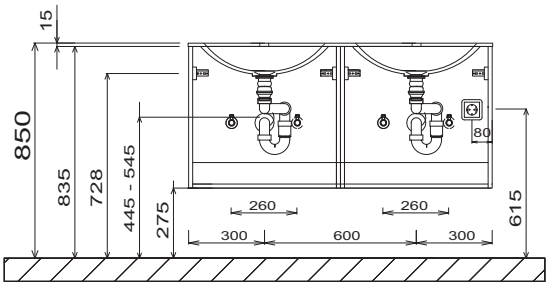

Plan double vasque 1400 mm
hauteur du lavabo correspond à la hauteur du lavabo Stoneplus

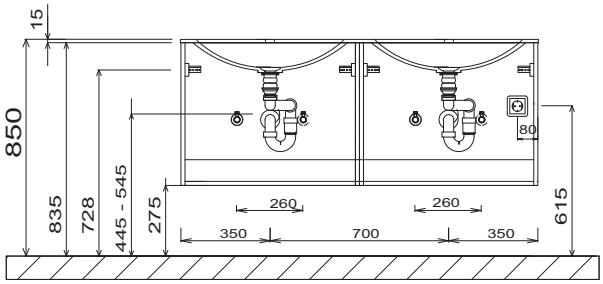

Branchements électriques pour armoires de toilette

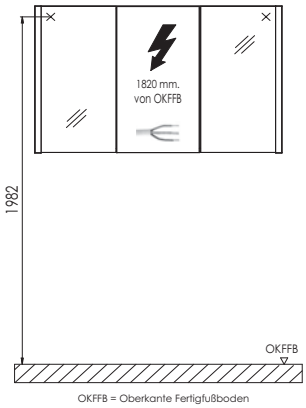

Plans vasque sans consoles de fixation viennent fixé au mur et dans les côtés du meuble avec silicone!
STONEPLUS:
les tolérances dimensionelles (+/- 5 mm) et des tolérances de planéité (DIN 18202) sous réserve des tolérances spécifiques habituelles du matériau pour les matériaux de constructions, en s'appuyant sur la norme DIN 18202

Légende
S = lavabo STONEPLUS
G = Glas - lavabo enverre
B = largeur du meublesous-vasque
X = position raccordd'eau