Life plus

programme 502

Coloris de façade

F **façade avec feuille**

M **façade revêtu de résine de mélamine avec bord en ABS**

n° 679 aspect béton

n° 764 gris pierre mat

n° 777 cosmos grey mat

n° 793 blanc pur mat

n° 891 gris quartz mat

n° 893 gris titane mat

n° 686 haute brillance anth-racite

n° 722 haute brillance blanc polaire

n° 755 noir exotique

n° 769 gris exotique

Fin de série 12/2023

no. 639 chêne noir

n° 670 chêne Halifax

n° 680 chêne Charleston

n° 750 chêne Cardiff

n° 751 cuneo imitation chêne marron

n° 771 cuneo imitation chêne naturel

n° 776 chêne charleston sombre

n° 785 imitation chêne naturel

n° 794 chêne sable

Décors caisson coté

*** corps en haute brillance avec supplément de prix**

n° 179
aspect béton

n° 164
gris pierre mat

n° 177
cosmos grey mat

n° 111
blanc mat

n° 191
gris quartz mat

n° 193
gris titane mat

***n° 121**
haute brillance anthracite

***n° 161**
haute brillance blanc

n° 155
noir exotique

n° 169
gris exotique

Fin de série 12/2023

no. 139
chêne noir

n° 170
chêne Halifax

n° 180
chêne charleston

n° 150
chêne Cardiff

n° 151
cuneo imitation chêne marron

n° 171
cuneo imitation chêne naturel

n° 176
chêne Charleston sombre

n° 185
imitation chêne naturel

n° 194
chêne sable

Coloris de vasque

Plans vasque à encastrer en STONEPLUS

n° 61
blanc

STONEPLUS®

plan vasque en verre

n° 82
optiwhite

n° 92
optiwhite mat

Variantes de poignées

Poignée standard

no. 596 poignée à barre chrome

Poignées optionnelle

n° 529 Profilé poignée, chromé

n° 538 Profilé poignée, aluminium mat

n° 539 Profilé poignée noir mat

Technique d’extrait

Premium extrait avec amortissement de fermeture

portes avec amortisseur integré

Toutes les spécifications sans engagement et sans obligation. Erreurs, malentendus et modifications sous réserve.

CONCEPT LINE Life plus - liste articles

Meubles complémentaires et accessoires voir onglets séparés

La prof. indiquée correspond à la prof. de corps de meuble

Armoires de toilette

		Profon-deur en mm	Largeur en mm	Hauteur en mm	Article	Ferrage		
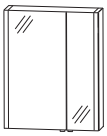 Illustr. = gauche	**Armoire de toilette miroir** 2 portes double miroir, 2 étagères en verre 2 baguettes, éclairées par LED 2 X 12,4 watt / convertisseur 60 watt 2 x 1017 lumens / 2700 - 6500 kelvin 1 capteur pour le contrôle de la lumière chaude/froide avec 3 niveaux de gradation 1 élément interrupteur-prise Ce produit contient une source lumineuse d'efficacité énergétique: F							
	600 mm large porte grande à gauche à.g.: 374 mm à dr.: 188 mm	150	600	800	**S 2 A 5 4 6 L 0 5**			
	600 mm large porte grande à droit à dr.: 374 mm à.g.: 188 mm	150	600	800	**S 2 A 5 4 6 R 0 5**			
	accessoires en option lampe pour pose sur élément 500 mm LED illumination de vasque emotion autres prises possible - voir accessoires				 P Z 1 5 0 3 5 0 P Z 1 1 5 0 6 0			
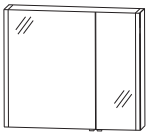 Illustr. = gauche	**Armoire de toilette miroir** 2 portes double miroir, 2 étagères en verre 1 élément interrupteur/prise 2 baguettes, éclairées par LED 2 X 12,4 watt / convertisseur 60 watt 2 x 1017 lumens / 2700 - 6500 kelvin 1 capteur pour le contrôle de la lumière chaude/froide avec 3 niveaux de gradation Ce produit contient une source lumineuse d'efficacité énergétique: F							
	900 mm porte grande à gauche à.g.: 580 mm à dr.: 280 mm	150	900	800	**S 2 A 5 4 9 L 0 5**			
	900 mm porte grande à droit à dr.: 580 mm à.g.: 280 mm	150	900	800	**S 2 A 5 4 9 R 0 5**			
	accessoires en option lampe pour pose sur élément 800 mm LED illumination de vasque emotion autres prises possible - voir accessoires				 P Z 1 5 0 3 8 0 P Z 1 1 5 0 9 0			
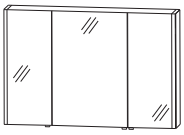	**Armoire de toilette miroir** 3 portes tournantes double-miroir 2 éléments de séparation, 6 étagères en verre 1 élément interrupteur/prise 2 baguettes, éclairées par LED 2 X 12,4 watt / convertisseur 60 watt 2 x 1017 lumens / 2700 - 6500 kelvin 1 capteur pour le contrôle de la lumière chaude/froide avec 3 niveaux de gradation Ce produit contient une source lumineuse d'efficacité énergétique: F							
	1200 mm à.g.: 374 mm c.: 412 mm à dr.: 374 mm	150	1200	800	**S 2 A 5 4 1 2 0 6**			
	accessoires en option lampe pour pose sur élément 800 mm LED illumination de vasque emotion autres prises possible - voir accessoires				 P Z 1 5 0 3 8 0 P Z 1 1 5 0 1 2			

Veuillez tenir compte des détails des accessoires dans les onglets séparés!

CONCEPT LINE Life plus - liste articles

Meubles complémentaires et accessoires voir onglets séparés

La prof. indiquée correspond à la prof. de corps de meuble

Armoires de toilette

	Profon-deur en mm	Largeur en mm	Hauteur en mm	Article	Ferrage		
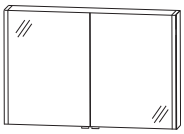 **Armoire de toilette miroir** 2 portes double miroir 1 élément de séparation 4 étagères en verre 1 élément interrupteur/prise 2 baguettes, éclairées par LED 2 X 12,4 watt / convertisseur 60 watt 2 x 1017 lumens / 2700 - 6500 kelvin 1 capteur pour le contrôle de la lumière chaude/froide avec 3 niveaux de gradation pour solution à plan double vasque Ce produit contient une source lumineuse d'efficacité énergétique: F							
1200 mm à.g.: 580 mm à dr.: 580 mm pour solution à plan double vasque	150	1200	800	**S 2 A 5 4 1 2 0 5**			
accessoires en option							
lampe pour pose sur élément 800 mm				P Z 1 5 0 3 8 0			
LED illumination de vasque emotion				P Z 1 1 5 0 1 2			
autres prises possible - voir accessoires							
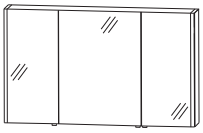 **Armoire de toilette miroir** 2 éléments de séparation 3 portes tournantes double-miroir 6 étagères en verre 1 élément interrupteur/prise 2 baguettes, éclairées par LED 2 X 12,4 watt / convertisseur 60 watt 2 x 1017 lumens / 2700 - 6500 kelvin 1 capteur pour le contrôle de la lumière chaude/froide avec 3 niveaux de gradation Ce produit contient une source lumineuse d'efficacité énergétique: F							
1400 mm à.g.: 424 mm c.: 512 mm à dr.: 424 mm	150	1400	800	**S 2 A 5 4 1 4 0 6**			
accessoires en option							
lampe pour pose sur élément 800 mm				P Z 1 5 0 3 8 0			
LED illumination de vasque emotion				P Z 1 1 5 0 1 2			
autres prises possible - voir accessoires							
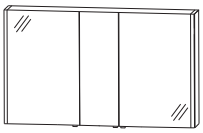 **Armoire de toilette miroir** 2 éléments de séparation 3 portes tournantes double-miroir 6 étagères en verre 1 élément interrupteur/prise 2 baguettes, éclairées par LED 2 X 12,4 watt / convertisseur 60 watt 2 x 1017 lumens / 2700 - 6500 kelvin 1 capteur pour le contrôle de la lumière chaude/froide avec 3 niveaux de gradation pour solution à plan double vasque Ce produit contient une source lumineuse d'efficacité énergétique: F							
1400 mm pour solution à plan double vasque à.g.: 580 mm c.: 196 mm à dr.: 580 mm	150	1400	800	**S 2 A 5 4 1 4 0 5**			
accessoires en option							
lampe pour pose sur élément 800 mm				P Z 1 5 0 3 8 0			
LED illumination de vasque emotion				P Z 1 1 5 0 1 2			
autres prises possible - voir accessoires							

Veuillez tenir compte des détails des accessoires dans les onglets séparés!

CONCEPT LINE Life plus - liste articles

Meubles complémentaires et accessoires voir onglets séparés

La prof. indiquée correspond à la prof. de corps de meuble

Plans vasque

	Profon-deur en mm	Largeur en mm	Hauteur en mm	Article	Ferrage		
plan vasque 600 mm y compris système d'écoulement et de trop-plein CLOU, chrome à combiner avec WUA 4860 01							
plan vasque STONEPLUS	500	620	15	**WMS 506061**			
plan vasque en verre, optiwhite	500	620	12	**SWG 506082**			
plan vasque en verre, optiwhite mat	500	620	12	**SWG 506092**			
accessoires en option							
Silicone neutre et sans solvant pour plans vasque en verre				PZ 1235			
Profil d'éclairage LED 600 mm				PZ 106160			
capteur de mouvement pour éclairage LED				PZ 1141			
Supplément de prix sans percage pour robinetterie/mitigeur / 3 trous (selon dessin)*							
Profil d`éclairage LED pas approprié pour plans vasque en verre							
plan vasque 900 mm y compris système d'écoulement et de trop-plein CLOU, chrome à combiner avec WUA 4890 01							
plan vasque STONEPLUS	500	920	15	**WMS 509061**			
plan vasque en verre, optiwhite	500	920	12	**SWG 509082**			
plan vasque en verre, optiwhite mat	500	920	12	**SWG 509092**			
accessoires en option							
Silicone neutre et sans solvant pour plans vasque en verre				PZ 1235			
Profil d'éclairage LED 900 mm				PZ 106190			
capteur de mouvement pour éclairage LED				PZ 1141			
Supplément de prix sans percage pour robinetterie/mitigeur / 3 trous (selon dessin)*							
Profil d`éclairage LED pas approprié pour plans vasque en verre							
plan vasque 1200 mm y compris système d'écoulement et de trop-plein CLOU, chrome à combiner avec WUA 4812 01							
plan vasque STONEPLUS	500	1220	15	**WMS 512061**			
plan vasque en verre, optiwhite	500	1220	12	**SWG 512082**			
plan vasque en verre, optiwhite mat	500	1220	12	**SWG 512092**			
accessoires en option							
Silicone neutre et sans solvant pour plans vasque en verre				PZ 1235			
Profil d'éclairage LED 1200 mm				PZ 106112			
capteur de mouvement pour éclairage LED				PZ 1141			
Supplément de prix sans percage pour robinetterie/mitigeur / 3 trous (selon dessin)*							
Profil d`éclairage LED pas approprié pour plans vasque en verre							

***Le délai de livraison est 8 semaines. Le prix se comprend par lavabo. Lavabo sans trou pour robinetterie/mitigeur ne peut pas être combiné avec le système Clou. Merci de vérifier impérativement que votre confirmation est complète et correcte.**

CONCEPT LINE Life plus - liste articles

Meubles complémentaires et accessoires voir onglets séparés

La prof. indiquée correspond à la prof. de corps de meuble

	Profon-deur en mm	Largeur en mm	Hauteur en mm	Article	Ferrage		
Plans vasque							
Plan double vasque 1200 mm y compris 2 systèmes d'écoulement et de trop-plein CLOU, chrome à combiner avec WUA 4812 02, WUA 4812 D1							
plan vasque STONEPLUS	500	1220	15	**WMS 7 1 2 0 6 1**			
plan vasque en verre, optiwhite	500	1220	12	**SWG 7 1 2 0 8 2**			
plan vasque en verre, optiwhite mat	500	1220	12	**SWG 7 1 2 0 9 2**			
accessoires en option							
Silicone neutre et sans solvant pour plans vasque en verre				P Z 1 2 3 5			
Profil d'éclairage LED 1200 mm				P Z 1 0 6 1 12			
capteur de mouvement pour éclairage LED				P Z 1 1 4 1			
Supplément de prix sans percage pour robinetterie/mitigeur / 3 trous (selon dessin)*							
Profil d`éclairage LED pas approprié pour plans vasque en verre							
plan vasque 1400 mm y compris système d'écoulement et de trop-plein CLOU, chrome à combiner avec WUA 4814 01							
plan vasque STONEPLUS	500	1420	15	**WMS 5 1 4 0 6 1**			
plan vasque en verre, optiwhite	500	1420	12	**SWG 5 1 4 0 8 2**			
plan vasque en verre, optiwhite mat	500	1420	12	**SWG 5 1 4 0 9 2**			
accessoires en option							
Silicone neutre et sans solvant pour plans vasque en verre				P Z 1 2 3 5			
Profil d'éclairage LED 1400 mm				P Z 1 0 6 1 14			
capteur de mouvement pour éclairage LED				P Z 1 1 4 1			
Supplément de prix sans percage pour robinetterie/mitigeur / 3 trous (selon dessin)*							
Profil d`éclairage LED pas approprié pour plans vasque en verre							
Plan double vasque 1400 mm y compris 2 systèmes d'écoulement et de trop-plein CLOU, chrome à combiner avec WUA 4814 02, WUA 4814 D1							
plan vasque STONEPLUS	500	1420	15	**WMS 5 1 4 D 6 1**			
plan vasque en verre, optiwhite	500	1420	12	**SWG 5 1 4 D 8 2**			
plan vasque en verre, optiwhite mat	500	1420	12	**SWG 5 1 4 D 9 2**			
accessoires en option							
Silicone neutre et sans solvant pour plans vasque en verre				P Z 1 2 3 5			
Profil d'éclairage LED 1400 mm				P Z 1 0 6 1 14			
capteur de mouvement pour éclairage LED				P Z 1 1 4 1			
Supplément de prix sans percage pour robinetterie/mitigeur / 3 trous (selon dessin)*							
Profil d`éclairage LED pas approprié pour plans vasque en verre							

***Le délai de livraison est 8 semaines. Le prix se comprend par lavabo. Lavabo sans trou pour robinetterie/mitigeur ne peut pas être combiné avec le système Clou. Merci de vérifier impérativement que votre confirmation est complète et correcte.**

CONCEPT LINE Life plus - liste articles

Meubles complémentaires et accessoires voir onglets séparés

La prof. indiquée correspond à la prof. de corps de meuble

Eléments sous plan vasque

	Profon-deur en mm	Largeur en mm	Hauteur en mm	Article	Ferrage		
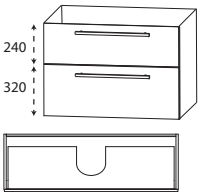 **Elément sous plan vasque pour solution de vasque isolé** 1 coulissant métallique avec amortisseur et découpage pour syphon 1 bac plastique couleur alu 1 coulissant métallique avec amortisseur y compris tige de maintien							
600 mm large	470	600	560	**WUA486001**			
900 mm	470	900	560	**WUA489001**			
1200 mm	470	1200	560	**WUA481201**			
1400 mm	470	1400	560	**WUA481401**			
accessoires en option							
élément interrupteur-prise intégré				PZ 1095			
Siphon gain de place DN 40				PZ 1367			
Siphon gain de place DN 32				PZ 1423			
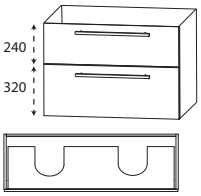 **Elément sous plan vasque pour solution à plan double vasque** 1 coulissant métallique avec amortisseur et 2 découpages pour syphon 2 bacs plastiques couleur alu 1 coulissant métallique avec amortisseur y compris tige de maintien							
1200 mm	470	1200	560	**WUA481202**			
1400 mm	470	1400	560	**WUA481402**			
accessoires en option							
élément interrupteur-prise intégré				PZ 1095			
Siphon gain de place DN 40 (commander 2 pièces)				PZ 1367			
Siphon gain de place DN 32 (commander 2 pièces)				PZ 1423			
Elément sous plan vasque pour solution à plan double vasque 2 coulissants métallique avec amortisseur et découpage pour syphon 2 coulissants métallique avec amortisseur y compris tige de maintien							
1200 mm avec 2 bacs plastiques couleur alu	470	1200	560	**WUA481 2D1**			
1400 mm	470	1400	560	**WUA481 4D1**			
accessoires en option							
élément interrupteur-prise intégré				PZ 1095			
Siphon gain de place DN 40 (commander 2 pièces)				PZ 1367			
Siphon gain de place DN 32 (commander 2 pièces)				PZ 1423			

Veuillez tenir compte des détails des accessoires dans les onglets séparés!

CONCEPT LINE Life plus salle de bains des invités - liste articles

Meubles complémentaires et accessoires voir onglets séparés

La prof. indiquée correspond à la prof. de corps de meuble		Profon-deur en mm	Largeur en mm	Hauteur en mm	Article	Ferrage		
Plans vasque à encastrer en STONEPLUS Profondeur réduite								
Profondeur réduite	**plan vasque STONEPLUS, 600 mm** couleur blanc y compris système d'écoulement et de trop-plein CLOU, chrome à combiner avec WUA 4860 03 accessoires en option Supplément de prix sans percage pour robinetterie/mitigeur / 3 trous (selon dessin)*	400	620	15	**WMS 406061**			
Profondeur réduite	**plan vasque STONEPLUS, 900 mm** couleur blanc y compris système d'écoulement et de trop-plein CLOU, chrome à combiner avec WUA 4890 03 accessoires en option Supplément de prix sans percage pour robinetterie/mitigeur / 3 trous (selon dessin)*	400	920	15	**WMS 409061**			
Profondeur réduite	**plan vasque STONEPLUS, 1.200 mm** coloris blanc y compris système d'écoulement et de trop-plein CLOU, chrome à combiner avec WUA 4812 03 accessoires en option Supplément de prix sans percage pour robinetterie/mitigeur / 3 trous (selon dessin)*	400	1220	15	**WMS 412061**			
Eléments sous plan vasque Profondeur réduite								
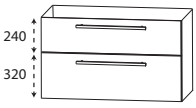 Profondeur réduite	**Elément sous plan vasque** 1 coulissant métallique avec amortisseur et découpage pour syphon 1 coulissant métallique avec amortisseur y compris tige de maintien							
	600 mm large	370	600	560	**WUA 486003**			
	900 mm	370	900	560	**WUA 489003**			
	1200 mm	370	1200	560	**WUA 481203**			
	accessoires en option							
	élément interrupteur-prise intégré				PZ 1095			
	Siphon gain de place DN 40				PZ 1367			
	Siphon gain de place DN 32				PZ 1423			

***Le délai de livraison est 8 semaines. Le prix se comprend par lavabo. Lavabo sans trou pour robinetterie/mitigeur ne peut pas être combiné avec le système Clou. Merci de vérifier impérativement que votre confirmation est complète et correcte.**

CONCEPT LINE Life plus - propositions de variation

LPS-0160-1

1	Armoire de toilette miroir porte grande à	S 2 A 5 4 6 R 0 5
1	droit	W M S 5 0 6 0 6 1
1	Plan de toilette STONEPLUS	W U A 4 8 6 0 0 1
	Elément sous plan vasque	

L P G 8 2 6 0 1	SWG 5060 82 verre Optiwhite
L P G 9 2 6 0 1	SWG 5060 92 verre Optiwhite mat

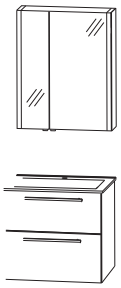

600 mm
Illstr. = S2A546R05
(porte grande àdroit)

LPS-0190-1

1	Armoire de toilette miroir porte grande à	S 2 A 5 4 9 R 0 5
1	droit	W M S 5 0 9 0 6 1
1	Plan de toilette STONEPLUS	W U A 4 8 9 0 0 1
	Elément sous plan vasque	

L P G 8 2 9 0 1	SWG 5090 82 verre Optiwhite
L P G 9 2 9 0 1	SWG 5090 92 verre Optiwhite mat

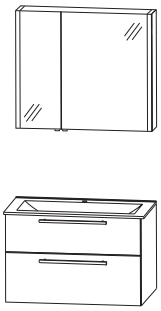

900 mm
Illstr. = S2A549R05
(porte grande àdroit)

LPS-0112-1

1	Armoire de toilette miroir, 1200 mm	S 2 A 5 4 1 2 0 6
1	Plan de toilette STONEPLUS	W M S 5 1 2 0 6 1
1	Elément sous plan vasque	W U A 4 8 1 2 0 1

L P G 8 2 1 2 1	SWG 5120 82 verre Optiwhite
L P G 9 2 1 2 1	SWG 5120 92 verre Optiwhite mat

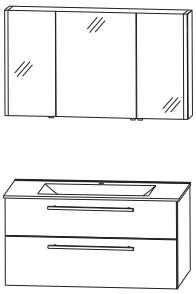

1200 mm

LPS-0112-D1

1	Armoire de toilette miroir, 1200 mm	S 2 A 5 4 1 2 0 5
1	Plan double vasque STONEPLUS	W M S 7 1 2 0 6 1
1	Elément sous plan vasque	W U A 4 8 1 2 0 2

L P G 8 2 1 2 D 1	SWG 7120 82 verre Optiwhite
L P G 9 2 1 2 D 1	SWG 7120 92 verre Optiwhite mat

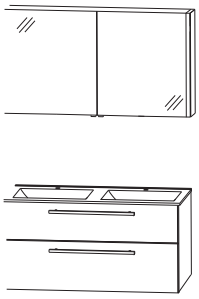

1200 mm

Vous trouverez un siphon gain de place sur les accessoires.

CONCEPT LINE Life plus - propositions de variation

LPS-0114-1

1	armoire de toilette miroir, 1400 mm	S 2 A 5 4 1 4 0 6	
1	Plan de toilette STONEPLUS	W M S 5 1 4 0 6 1	
1	Elément sous plan vasque	W U A 4 8 1 4 0 1	
L P G 8 2 1 4 1	SWG 5140 82 verre STONEPLUS		
L P G 9 2 1 4 1	SWG 5140 92 verre Optiwhite mat		

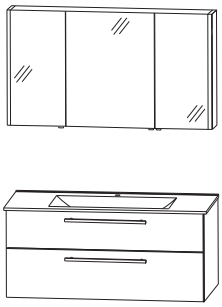

1400 mm

LPS-0114-D1

1	armoire de toilette miroir, 1400 mm	S 2 A 5 4 1 4 0 5	
1	Plan double vasque STONEPLUS	W M S 5 1 4 D 6 1	
1	Elément sous plan vasque	W U A 4 8 1 4 0 2	
L P G 8 2 1 4 D 1	SWG 514D 82 verre Optiwhite		
L P G 9 2 1 4 D 1	SWG 514D 92 verre Optiwhite mat		

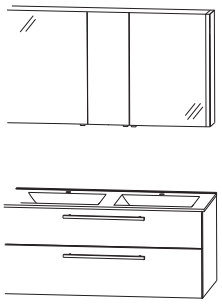

1400 mm

Vous trouverez un siphon gain de place sur les accessoires.

CONCEPT LINE Life plus - croquis de mesure

WMS / SWG 5060

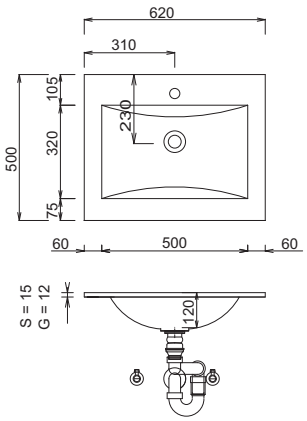

WMS / SWG 5090

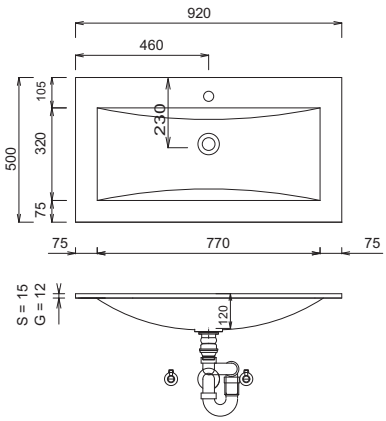

WMS / SWG 5120

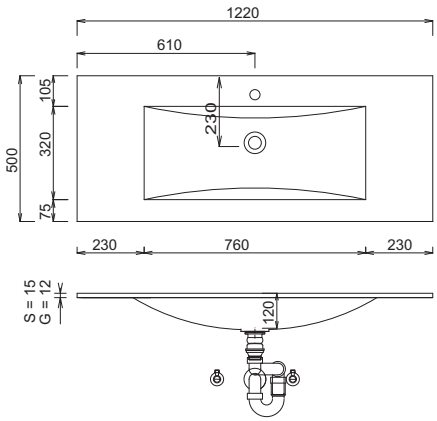

WMS / SWG 7120

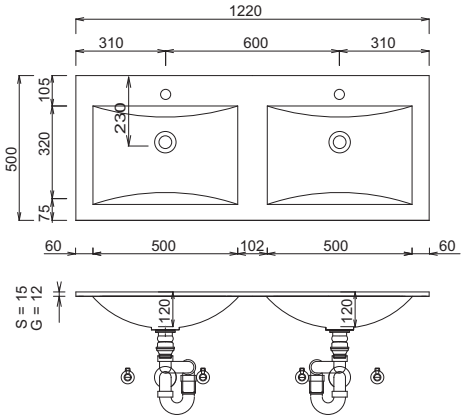

WMS/SWG 5140

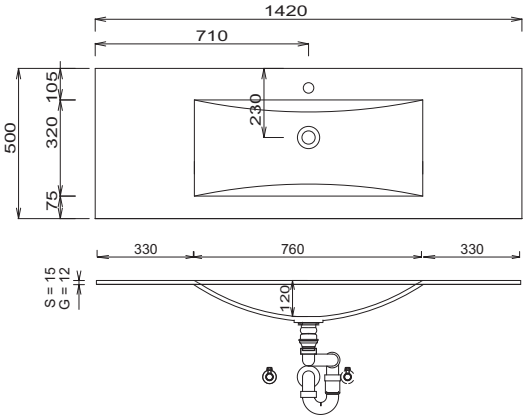

WMS/SWG 514D

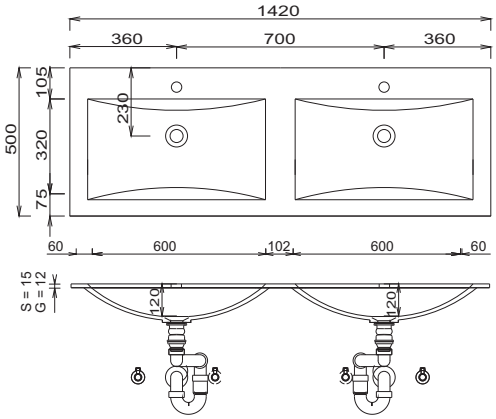

WMS 4060 61 (profondeur réduite)

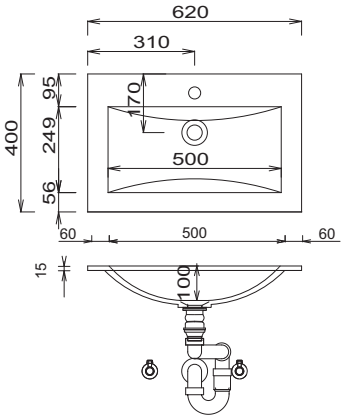

Légende
S = lavabo STONEPLUS
G = Glas - lavabo enverre
B = largeur du meublesous-vasque
X = position raccordd'eau

Plans vasque sans consoles de fixation viennent fixé au mur et dans les côtés du meuble avec silicone!
STONEPLUS:
les tolérances dimensionelles (+/- 5 mm) et des tolérances de planéité (DIN 18202) sous réserve des tolérances spécifiques habituelles du matériau pour les matériaux de constructions, en s'appuyant sur la norme DIN 18202

CONCEPT LINE Life plus - croquis de mesure

WMS 4090 61 (profondeur réduite)

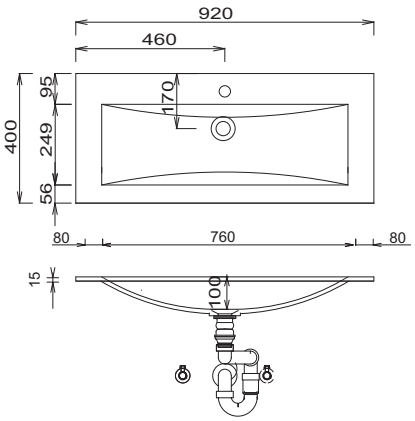

WMS 4120

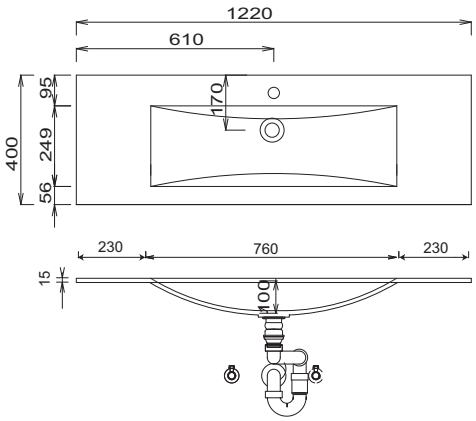

Lavabo simple
hauteur du lavabo correspond à la hauteur du lavabo Stoneplus

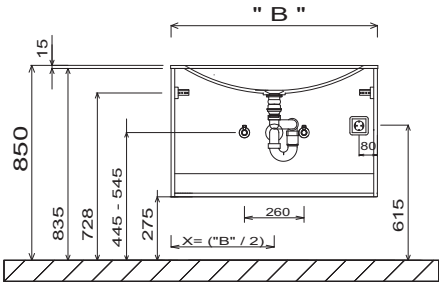

Plan double vasque 1200 mm
hauteur du lavabo correspond à la hauteur du lavabo Stoneplus

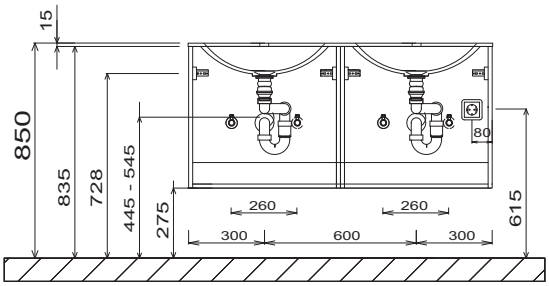

Plan double vasque 1400 mm
hauteur du lavabo correspond à la hauteur du lavabo Stoneplus

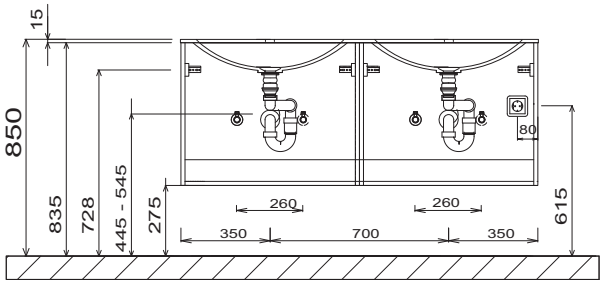

Branchements électriques pour armoires de toilette

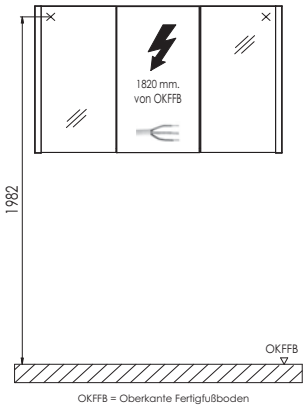

Plans vasque sans consoles de fixation viennent fixé au mur et dans les côtés du meuble avec silicone!
STONEPLUS:
les tolérances dimensionelles (+/- 5 mm) et des tolérances de planéité (DIN 18202) sous réserve des tolérances spécifiques habituelles du matériau pour les matériaux de constructions, en s'appuyant sur la norme DIN 18202

Légende
S = lavabo STONEPLUS
G = Glas - lavabo enverre
B = largeur du meublesous-vasque
X = position raccordd'eau