CONCEPT LINE Magic - croquis de mesure

Q!flat 620

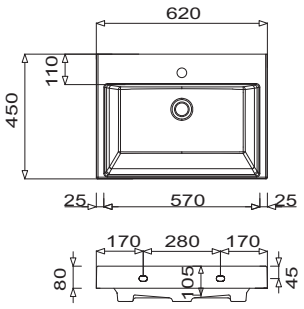

Q!flat 920

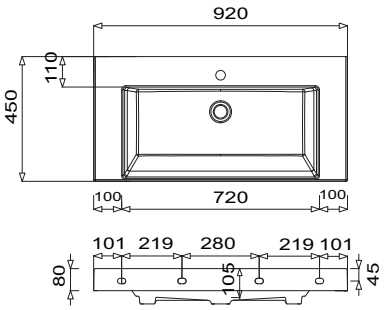

Q!flat 920 - surface de rangement à gauche

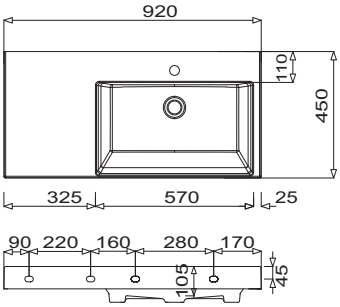

Q!flat 920 - surface de rangement à droite

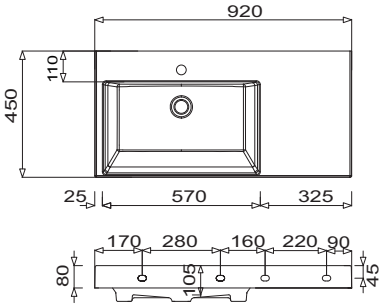

Q!flat 1220

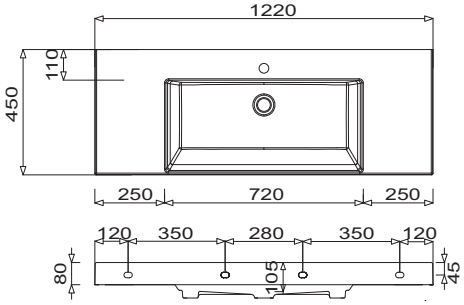

Q!flat 1200 - surface de rangement à gauche

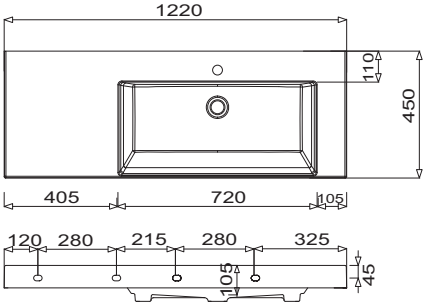

Légende
B = largeur du meublesous-vasque
X = position raccordd'eau

Dans les plans vasque avec vis de fixation les mesures de perçage doivent être signés après avoir posé le plan vasque sur l'élément sous- plan vasque sur place. Les vis de fixation doivent être vissées
Plans vasque sans consoles de fixation viennent fixé au mur et dans les côtés du meuble avec silicone!
Tolérances: Les tolérances dimensionnelles et les tolérances de planéité (DIN 18202) sont soumis aux tolérances habituelles spécifiques de matérial aux matériaux de construction, basé sur la norme DIN 18202

CONCEPT LINE Magic - croquis de mesure

Q!flat 1200 - surface de rangement à droite

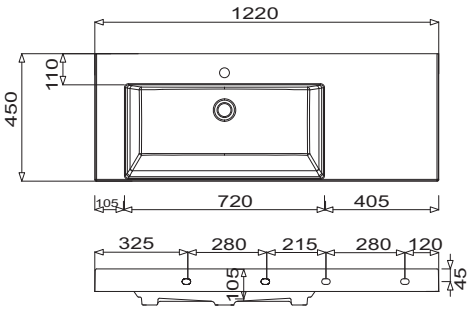

Q!flat 1520

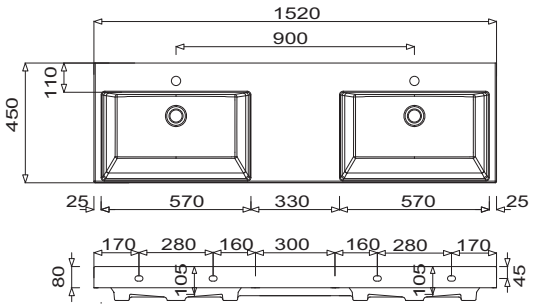

Lavabo simple Q!flat - symétrique
meuble sous vasque avec et sans poignée

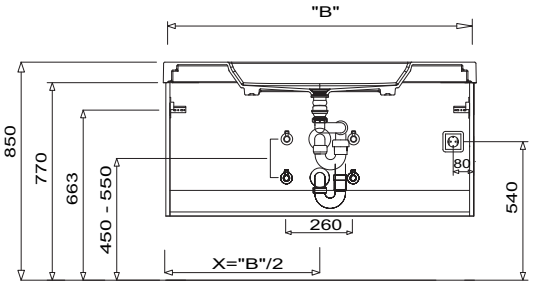

Lavabo simple Q!flat - surface de rangement à gauche
meuble sous-vasque (2 tiroirs) avec et sans poignée

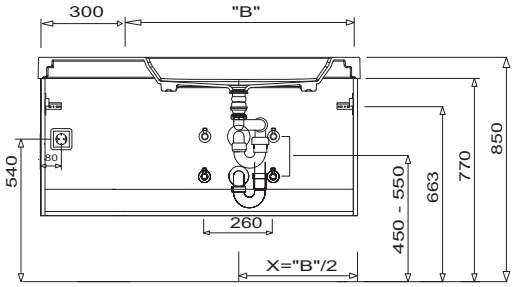

Lavabo simple Q!flat - surface de rangement à droite
meuble sous-vasque (2 tiroirs) avec et sans poignée

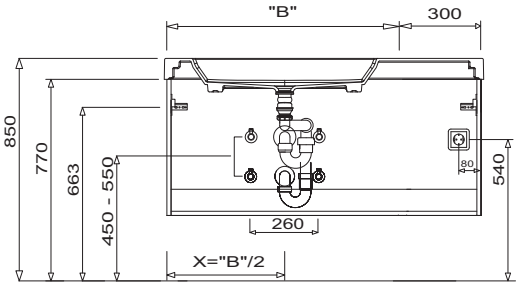

Lavabo simple Q!flat - surface de rangement à gauche
meuble sous-vasque (4 tiroirs) avec et sans poignée

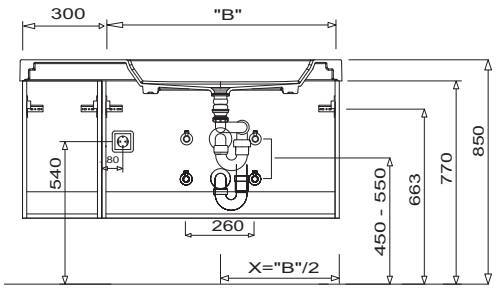

Dans les plans vasque avec vis de fixation les mesures de perçage doivent être signés après avoir posé le plan vasque sur l'élément sous- plan vasque sur place. Les vis de fixation doivent être vissées
Plans vasque sans consoles de fixation viennent fixé au mur et dans les côtés du meuble avec silicone!
Tolérances: Les tolérances dimensionnelles et les tolérances de planéité (DIN 18202) sont soumis aux tolérances habituelles spécifiques de matérial aux matériaux de construction, basé sur la norme DIN 18202

Légende
B = largeur du meublesous-vasque
X = position raccordd'eau

CONCEPT LINE Magic - croquis de mesure

Lavabo simple Q!flat - surface de rangement à droite
meuble sous-vasque (4 tiroirs) avec et sans poignée

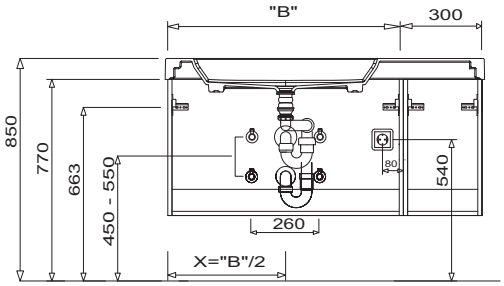

Plan double vasque Q!flat
meuble sous vasque avec et sans poignée

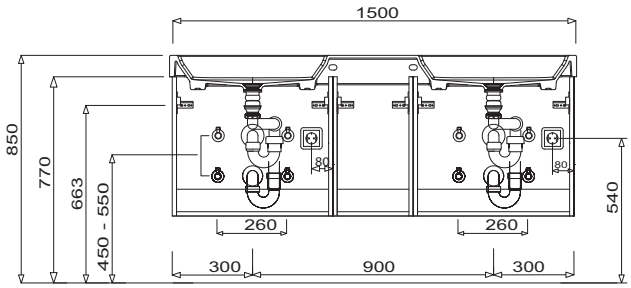

Valencia 660

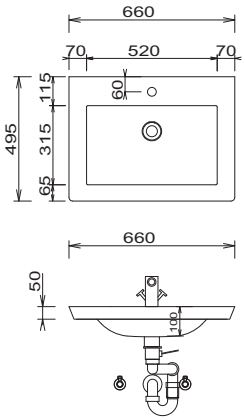

Valencia 860

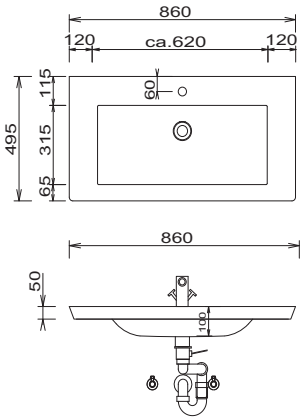

Valencia 960

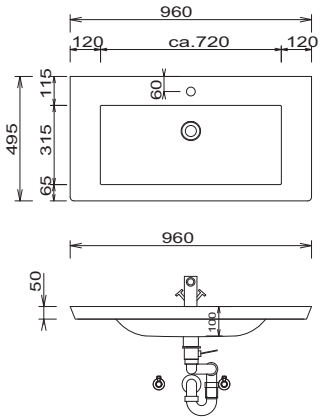

Valencia 1060

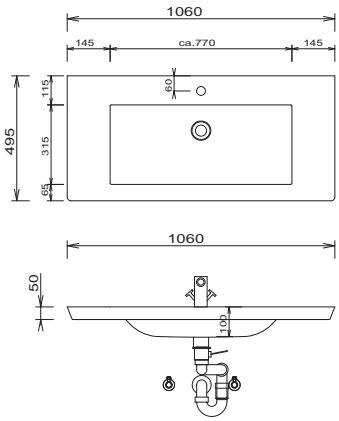

Valencia 1060

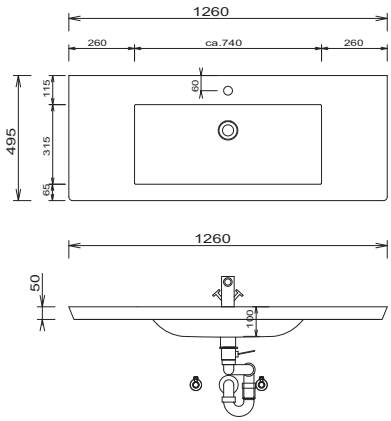

Légende
B = largeur du meublesous-vasque
X = position raccordd'eau

Dans les plans vasque avec vis de fixation les mesures de perçage doivent être signés après avoir posé le plan vasque sur l'élément sous- plan vasque sur place. Les vis de fixation doivent être vissées
Plans vasque sans consoles de fixation viennent fixé au mur et dans les côtés du meuble avec silicone!
Tolérances: Les tolérances dimensionnelles et les tolérances de planéité (DIN 18202) sont soumis aux tolérances habituelles spécifiques de matérial aux matériaux de construction, basé sur la norme DIN 18202

CONCEPT LINE Magic - croquis de mesure

Valencia 1060 Plan double vasque

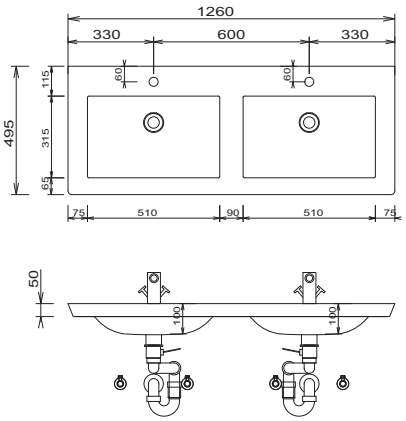

Lavabo simple Valencia
meuble sous vasque avec poignée

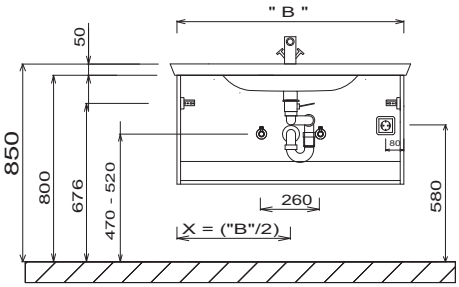

Lavabo simple Valencia
meuble sous vasque sans poignée

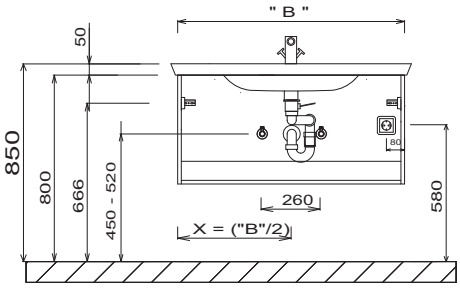

Plan double vasque Valencia
meuble sous vasque avec poignée

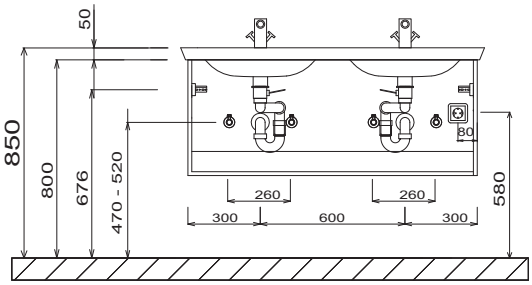

Plan double vasque Valencia
meuble sous vasque sans poignée

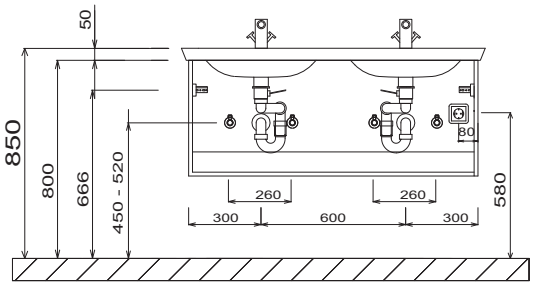

Plan double vasque Valencia
meuble sous vasque avec poignée

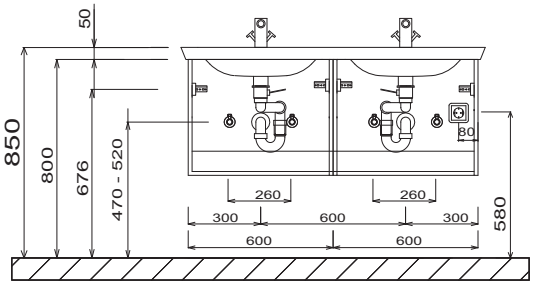

Dans les plans vasque avec vis de fixation les mesures de perçage doivent être signés après avoir posé le plan vasque sur l'élément sous- plan vasque sur place. Les vis de fixation doivent être vissées
Plans vasque sans consoles de fixation viennent fixé au mur et dans les côtés du meuble avec silicone!
Tolérances: Les tolérances dimensionnelles et les tolérances de planéité (DIN 18202) sont soumis aux tolérances habituelles spécifiques de matérial aux matériaux de construction, basé sur la norme DIN 18202

Légende
B = largeur du meublesous-vasque
X = position raccordd'eau

CONCEPT LINE Magic - croquis de mesure

Plan double vasque Valencia
meuble sous vasque sans poignée

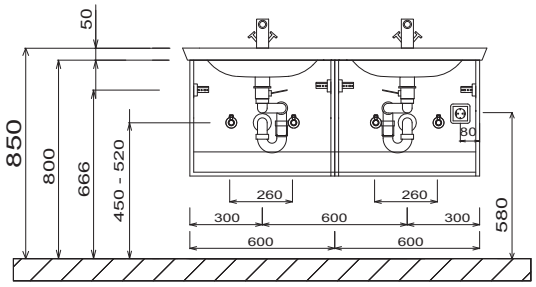

K-Line 710

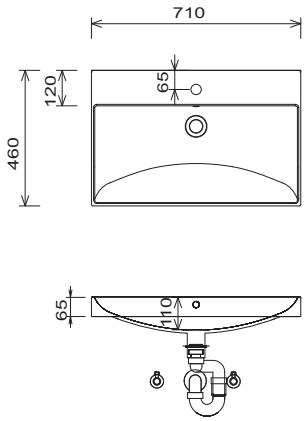

K-Line 1010

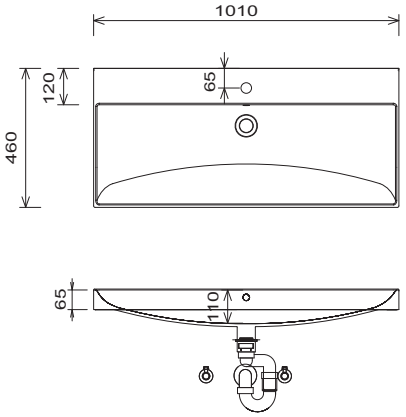

K-Line 1210

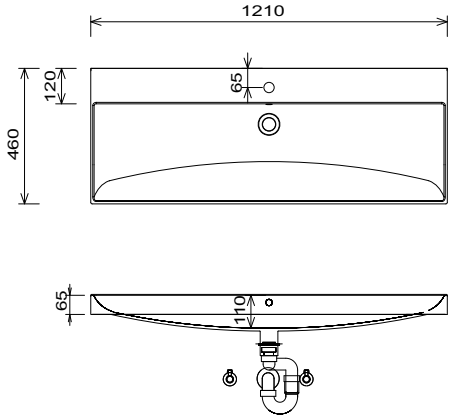

K-Line 1210 Plan double vasque

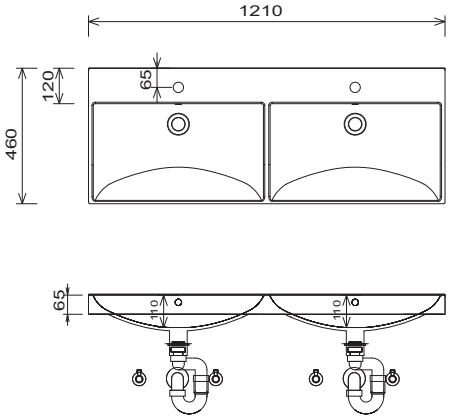

Lavabo simple K-Line
meuble sous vasque avec poignée

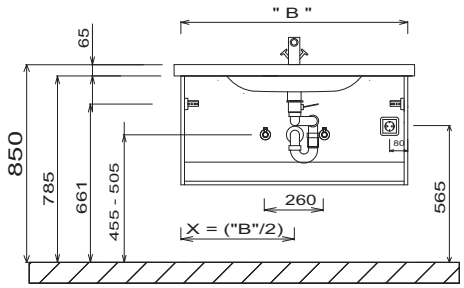

Légende
B = largeur du meublesous-vasque
X = position raccordd'eau

Dans les plans vasque avec vis de fixation les mesures de perçage doivent être signés après avoir posé le plan vasque sur l'élément sous- plan vasque sur place. Les vis de fixation doivent être vissées
Plans vasque sans consoles de fixation viennent fixé au mur et dans les côtés du meuble avec silicone!
Tolérances: Les tolérances dimensionnelles et les tolérances de planéité (DIN 18202) sont soumis aux tolérances habituelles spécifiques de matérial aux matériaux de construction, basé sur la norme DIN 18202

CONCEPT LINE Magic - croquis de mesure

Lavabo simple K-Line
meuble sous vasque sans poignée

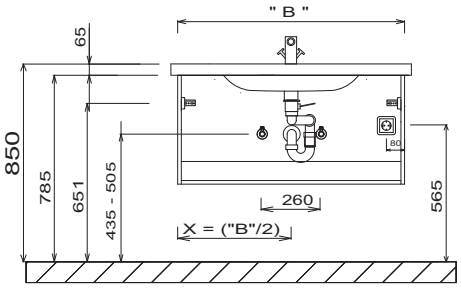

Plan double vasque K-Line
meuble sous vasque avec poignée

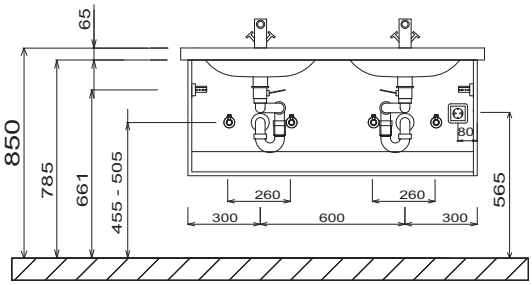

Plan double vasque K-Line
meuble sous vasque sans poignée

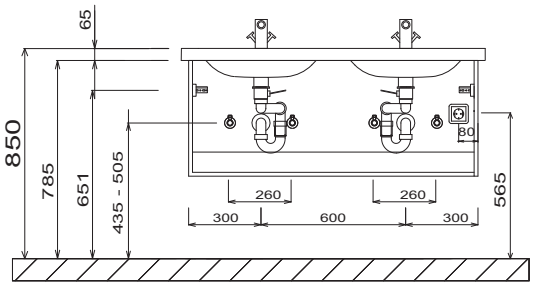

Squared 620

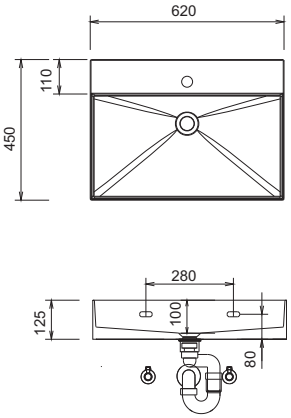

Squared 810

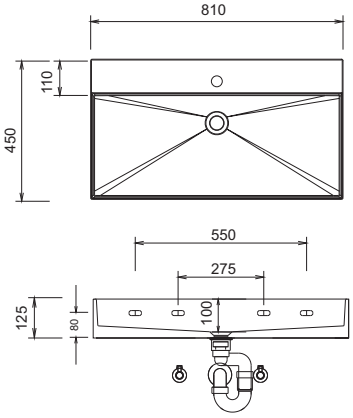

Squared 1020

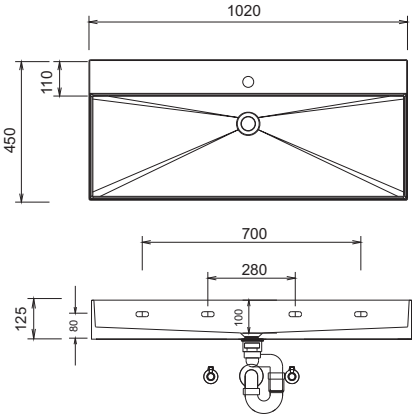

Dans les plans vasque avec vis de fixation les mesures de perçage doivent être signés après avoir posé le plan vasque sur l'élément sous- plan vasque sur place. Les vis de fixation doivent être vissées
Plans vasque sans consoles de fixation viennent fixé au mur et dans les côtés du meuble avec silicone!
Tolérances: Les tolérances dimensionnelles et les tolérances de planéité (DIN 18202) sont soumis aux tolérances habituelles spécifiques de matérial aux matériaux de construction, basé sur la norme DIN 18202

Légende
B = largeur du meublesous-vasque
X = position raccordd'eau

CONCEPT LINE Magic - croquis de mesure

Squared 1020 Plan double vasque

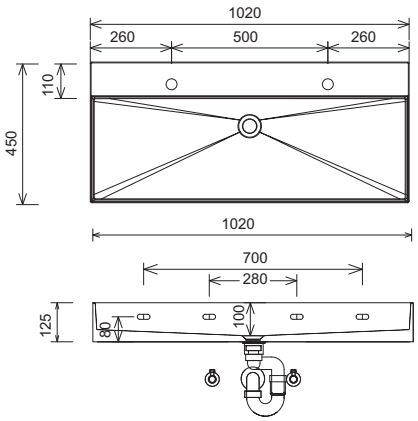

Squared 1220

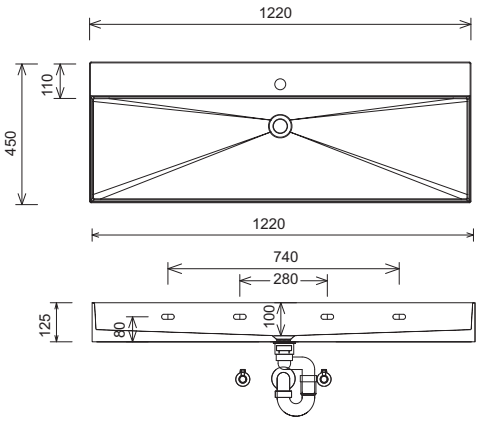

Squared 1220 Plan double vasque

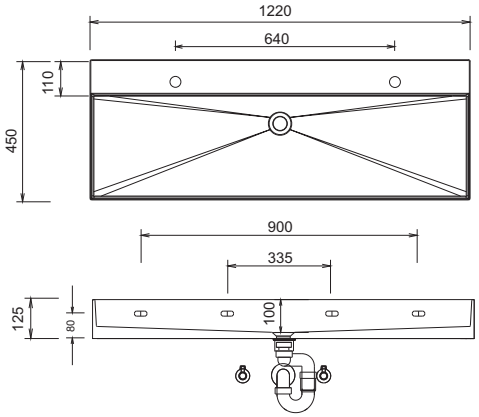

Squared 1220 Plan double vasque

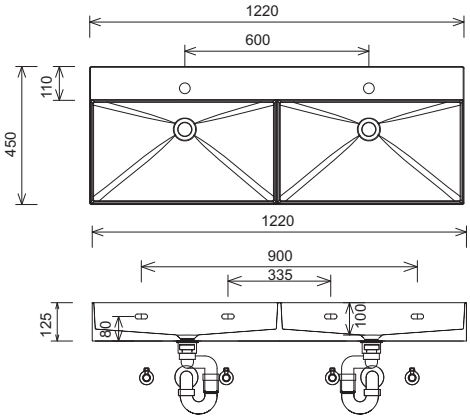

Lavabo simple Squared
meuble sous vasque avec et sans poignée

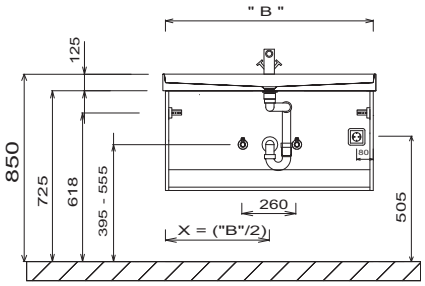

Plan double vasque Squared
meuble sous vasque avec et sans poignée

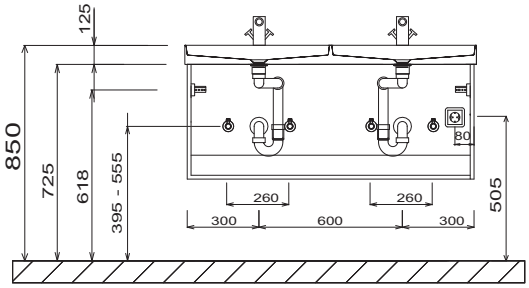

Légende
B = largeur du meublesous-vasque
X = position raccordd'eau

Dans les plans vasque avec vis de fixation les mesures de perçage doivent être signés après avoir posé le plan vasque sur l'élément sous- plan vasque sur place. Les vis de fixation doivent être vissées
Plans vasque sans consoles de fixation viennent fixé au mur et dans les côtés du meuble avec silicone!
Tolérances: Les tolérances dimensionnelles et les tolérances de planéité (DIN 18202) sont soumis aux tolérances habituelles spécifiques de matérial aux matériaux de construction, basé sur la norme DIN 18202

CONCEPT LINE Magic - croquis de mesure

Plan double vasque Squared
meuble sous vasque avec et sans poignée

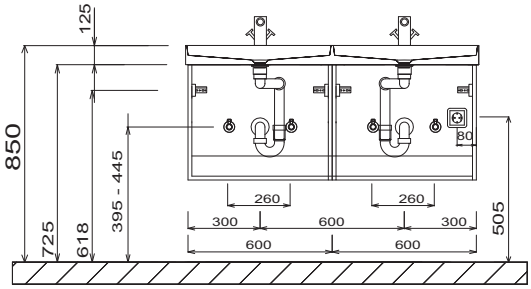

Till 620

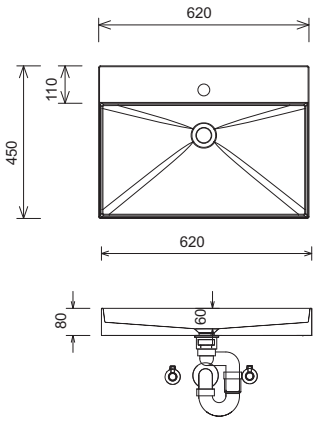

Till 810

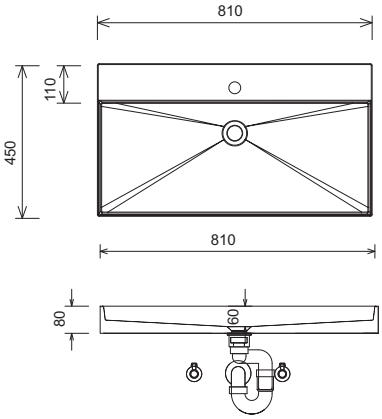

Till 1020

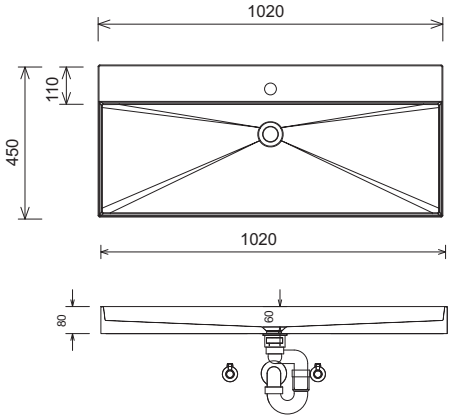

Till 1020 Plan double vasque

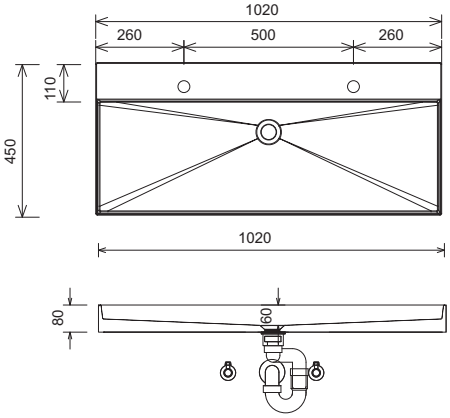

Till 1220 Plan double vasque

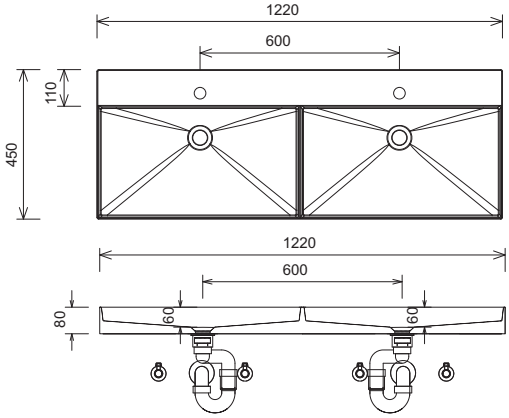

Dans les plans vasque avec vis de fixation les mesures de perçage doivent être signés après avoir posé le plan vasque sur l'élément sous- plan vasque sur place. Les vis de fixation doivent être vissées
Plans vasque sans consoles de fixation viennent fixé au mur et dans les côtés du meuble avec silicone!
Tolérances: Les tolérances dimensionnelles et les tolérances de planéité (DIN 18202) sont soumis aux tolérances habituelles spécifiques de matérial aux matériaux de construction, basé sur la norme DIN 18202

Légende
B = largeur du meublesous-vasque
X = position raccordd'eau

CONCEPT LINE Magic - croquis de mesure

Lavabo simple Till
meuble sous vasque avec et sans poignée

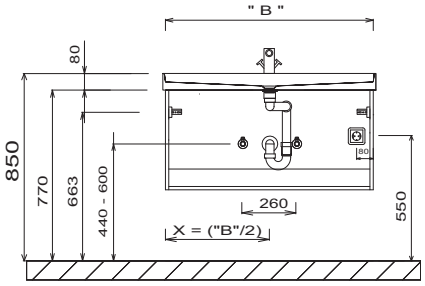

Plan double vasque Till
meuble sous vasque avec et sans poignée

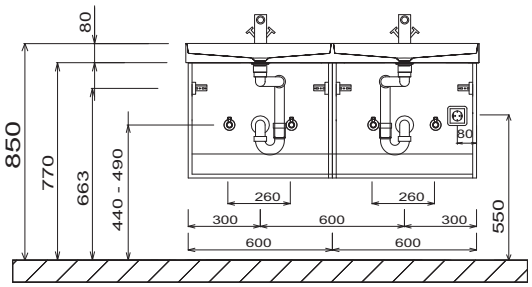

Branchements électriques pour armoires de toilette

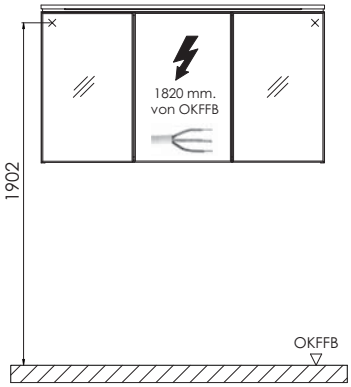

OKFFB=Oberkante Fertigfußboden

Légende
B = largeur du meublesous-vasque
X = position raccordd'eau

Dans les plans vasque avec vis de fixation les mesures de perçage doivent être signés après avoir posé le plan vasque sur l'élément sous- plan vasque sur place. Les vis de fixation doivent être vissées
Plans vasque sans consoles de fixation viennent fixé au mur et dans les côtés du meuble avec silicone!
Tolérances: Les tolérances dimensionnelles et les tolérances de planéité (DIN 18202) sont soumis aux tolérances habituelles spécifiques de matérial aux matériaux de construction, basé sur la norme DIN 18202