DESIGN LINE Reflex - Bestellhilfe
Einen Vordruck für die Bestellung ist bei Ihrem Laguna Serviceteam oder unter www.laguna-badwelten.de im Händler-Login erhältlich.

STONEPLUS - Einzelwaschtisch „Shape“

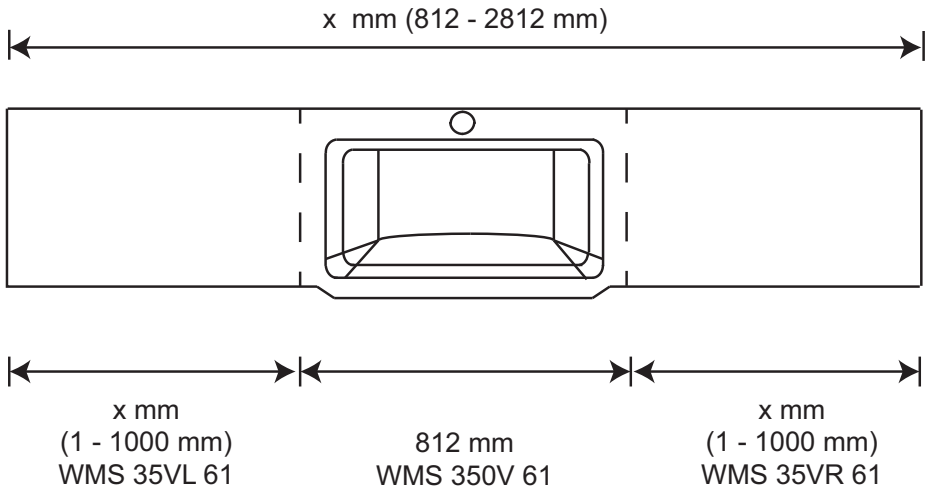

STONEPLUS - Doppelwaschtisch „Shape“

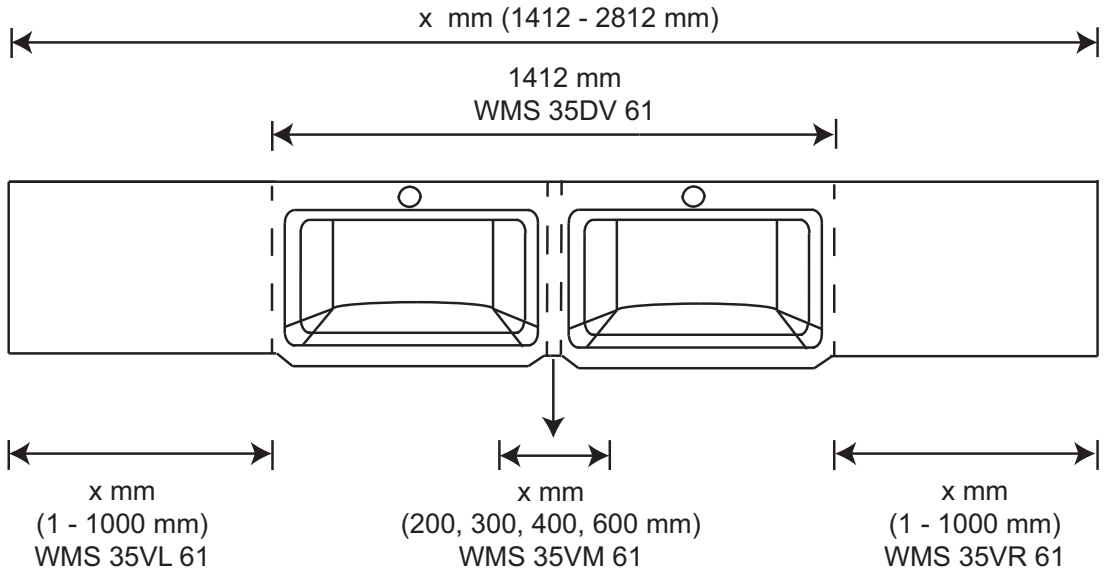

DESIGN LINE Reflex - Bestellhilfe
Einen Vordruck für die Bestellung ist bei Ihrem Laguna Serviceteam oder unter www.laguna-badwelten.de im Händler-Login erhältlich.

STONEPLUS - Einzelwaschtisch „Straight“

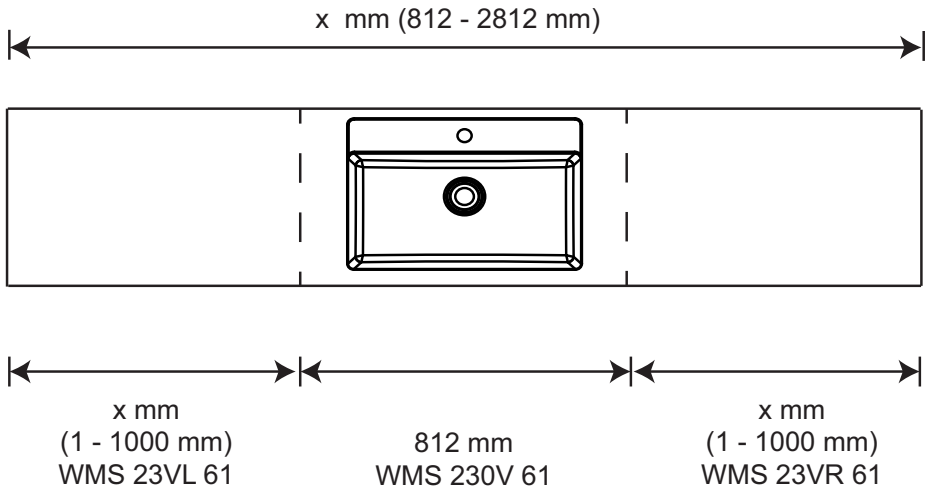

STONEPLUS - Doppelwaschtisch „Straight“

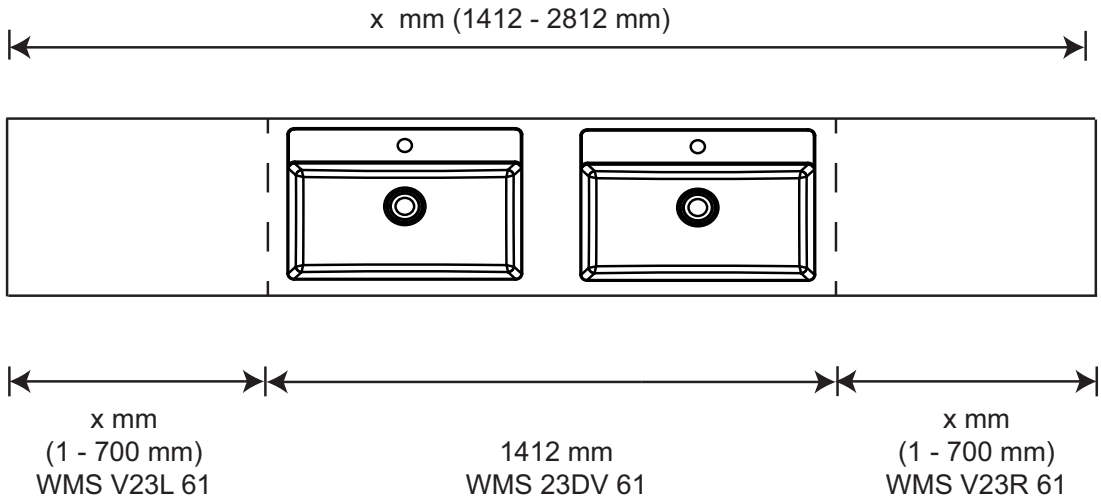

DESIGN LINE Reflex - Bestellhilfe
Einen Vordruck für die Bestellung ist bei Ihrem Laguna Serviceteam oder unter www.laguna-badwelten.de im Händler-Login erhältlich.

Glas - Einzelwaschtisch „Straight“

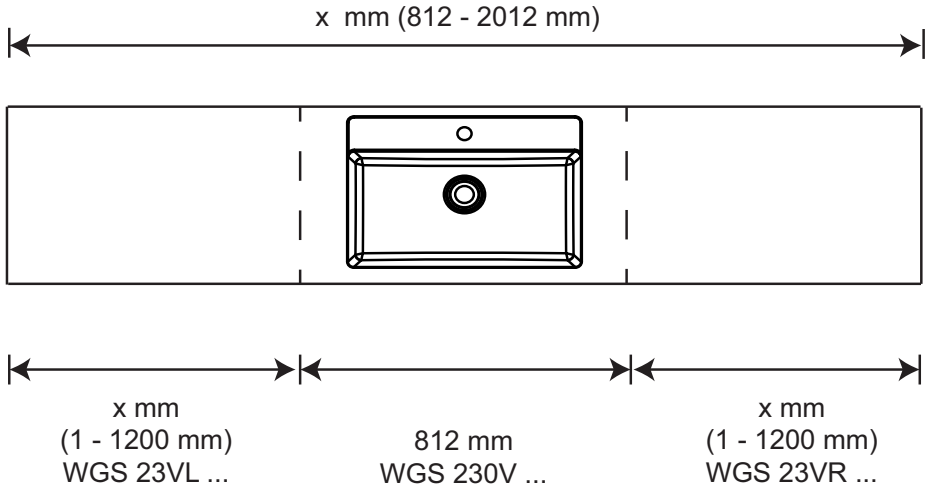

DESIGN LINE Reflex - Maßskizzen

WMS 2305 61 (Straight)

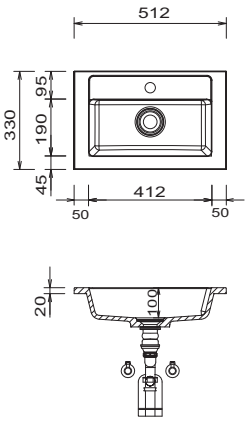

Gästebad

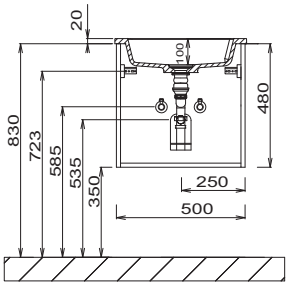

WMS 3508 61

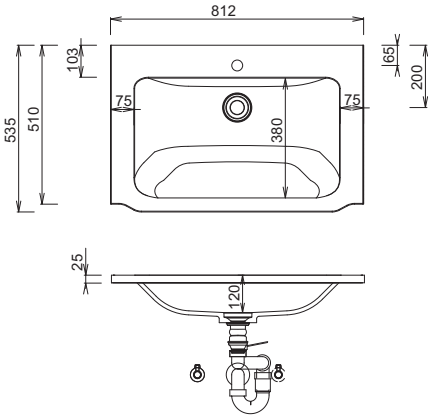

WMS 3510 61

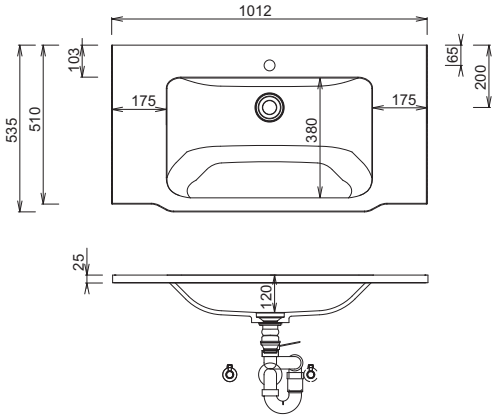

WMS 3512 61

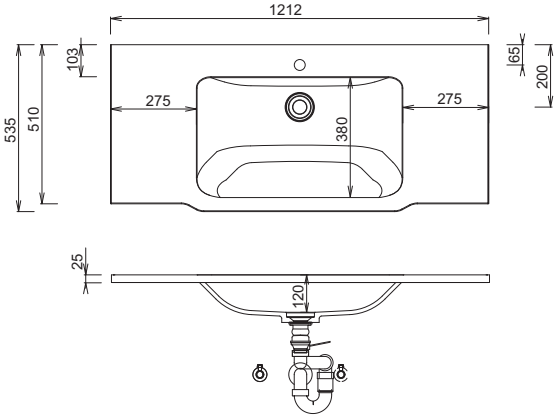

WMS 352D 61

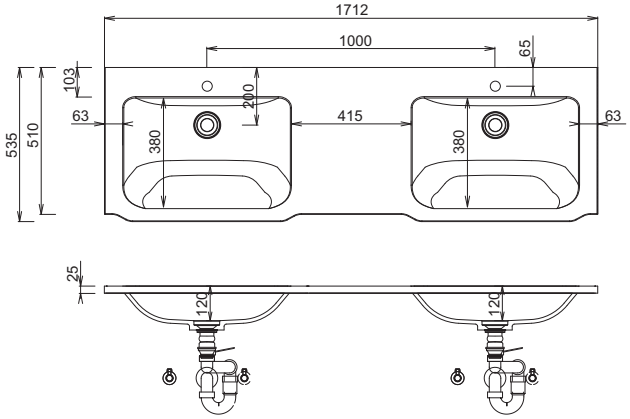

STONEPLUS:
Die Temperatur des Gebrauchswassers darf 55° C nicht überschreiten. Haarfärbemittel müssen bei Kontakt mit der Oberfläche innerhalb weniger Sekunden entfernt werden, um Fleckenbildung zu vermeiden.
Toleranzen:
Die Maßtoleranzen (+/- 5mm) und Ebenheitstoleranzen (DIN 18202) unterliegen den üblichen materialspezifischen Toleranzen für Bauwerkstoffe, anlehnend an die DIN 18202.

LEGENDE
S = STONEPLUS - Waschtisch
G = Glas - Waschtisch
B = Waschtischunterschrankbreite
X = Position Abwasseranschluss

DESIGN LINE Reflex - Maßskizzen

WMS 350V 61

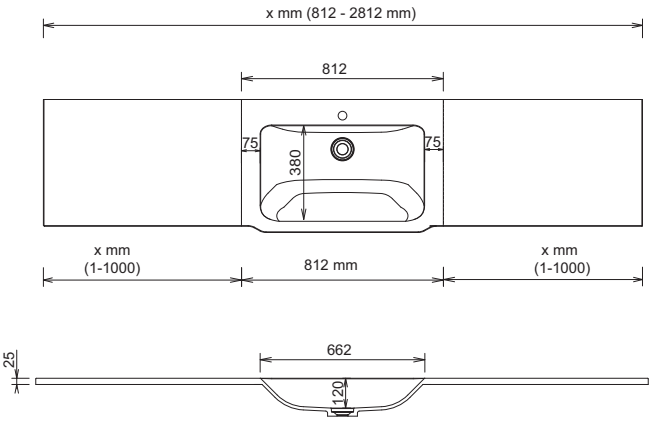

WMS 35DV 61

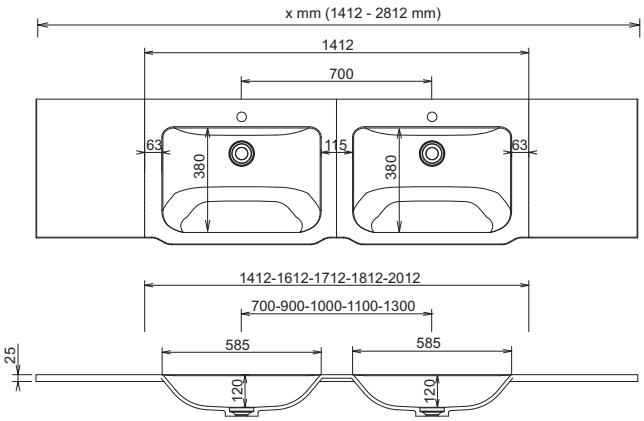

WMS / WGS 230V

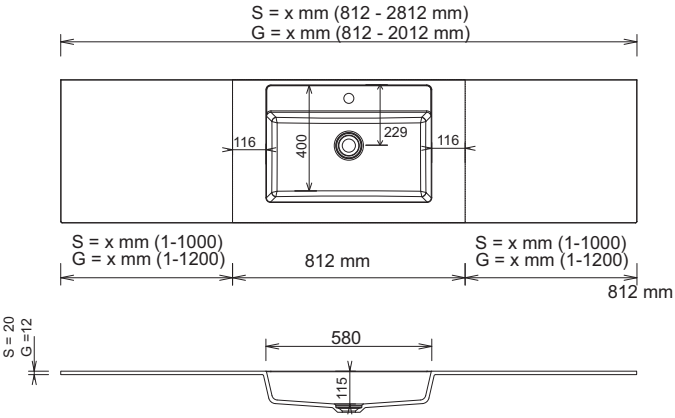

WMS 23DV 61

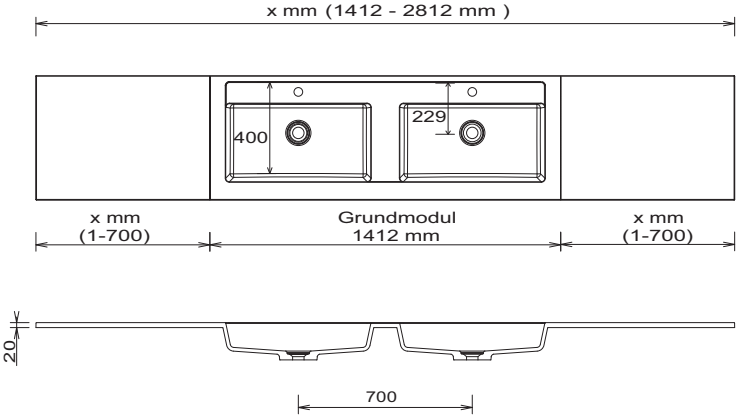

LEGENDE
S = STONEPLUS - Waschtisch
G = Glas - Waschtisch
B = Waschtischunterschrankbreite
X = Position Abwasseranschluss

STONEPLUS:
Die Temperatur des Gebrauchswassers darf 55° C nicht überschreiten. Haarfärbemittel müssen bei Kontakt mit der Oberfläche innerhalb weniger Sekunden entfernt werden, um Fleckenbildung zu vermeiden.
Toleranzen:
Die Maßtoleranzen (+/- 5mm) und Ebenheitstoleranzen (DIN 18202) unterliegen den üblichen materialspezifischen Toleranzen für Bauwerkstoffe, anlehnend an die DIN 18202.

DESIGN LINE Reflex - Maßskizzen

Einzelwaschtisch Unterschrankhöhe 240 mm
Waschtischhöhe entspricht der Höhe des Shape Waschtisches

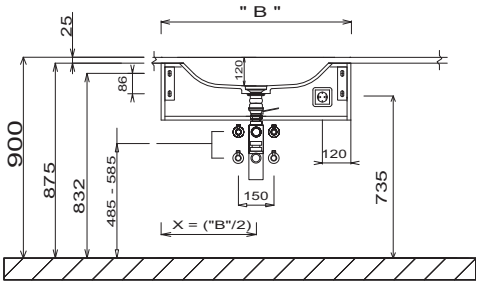

Einzelwaschtisch Unterschrankhöhe 320 mm
Waschtischhöhe entspricht der Höhe des Shape Waschtisches

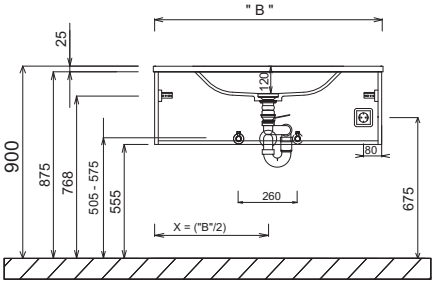

Einzelwaschtisch Unterschrankhöhe 480 mm & 560 mm
Waschtischhöhe entspricht der Höhe des Shape Waschtisches

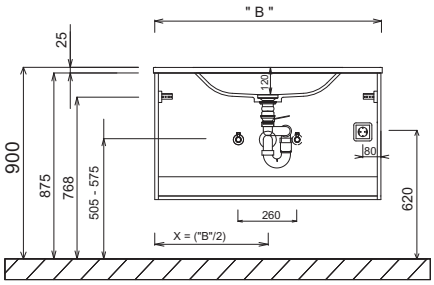

Doppelwaschtisch Unterschrankhöhe 240 mm
Waschtischhöhe entspricht der Höhe des Shape Waschtisches

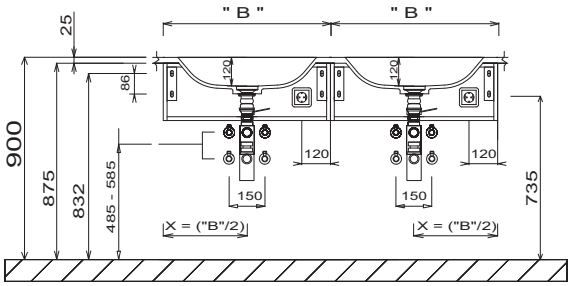

Doppelwaschtisch Unterschrankhöhe 320 mm
Waschtischhöhe entspricht der Höhe des Shape Waschtisches

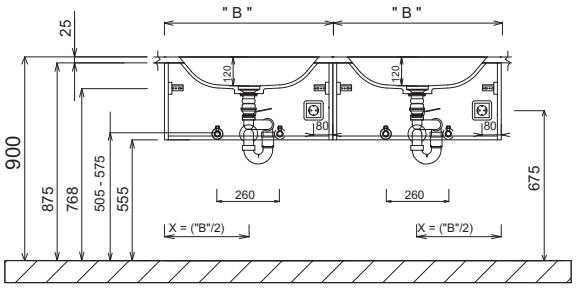

Doppelwaschtisch Unterschrankhöhe 480 mm & 560 mm
Waschtischhöhe entspricht der Höhe des Shape Waschtisches

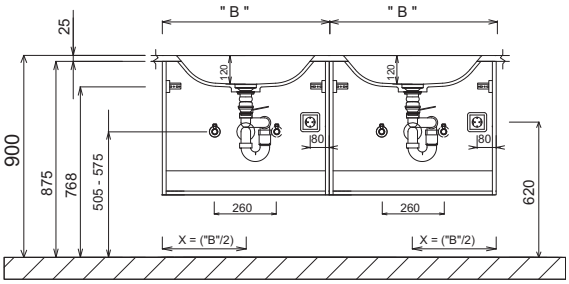

STONEPLUS:
Die Temperatur des Gebrauchswassers darf 55° C nicht überschreiten. Haarfärbemittel müssen bei Kontakt mit der Oberfläche innerhalb weniger Sekunden entfernt werden, um Fleckenbildung zu vermeiden.
Toleranzen:
Die Maßtoleranzen (+/- 5mm) und Ebenheitstoleranzen (DIN 18202) unterliegen den üblichen materialspezifischen Toleranzen für Bauwerkstoffe, anlehnend an die DIN 18202.

LEGENDE
S = STONEPLUS - Waschtisch
G = Glas - Waschtisch
B = Waschtischunterschrankbreite
X = Position Abwasseranschluss

DESIGN LINE Reflex - Maßskizzen

Doppelwaschtisch Unterschrankhöhe 240 mm
Waschtischhöhe entspricht der Höhe des Shape Waschtisches

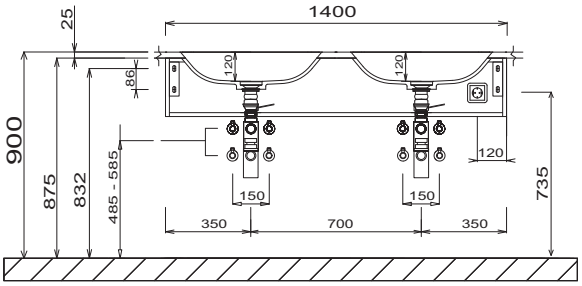

Doppelwaschtisch Unterschrankhöhe 320 mm
Waschtischhöhe entspricht der Höhe des Shape Waschtisches

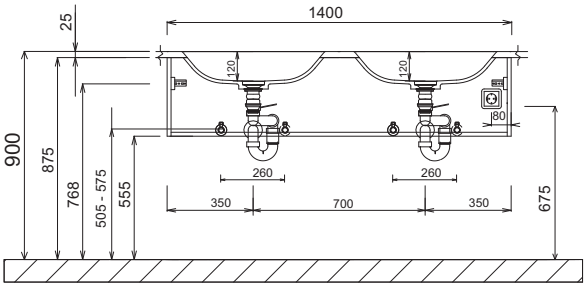

Doppelwaschtisch Unterschrankhöhe 480 mm & 560 mm
Waschtischhöhe entspricht der Höhe des Shape Waschtisches

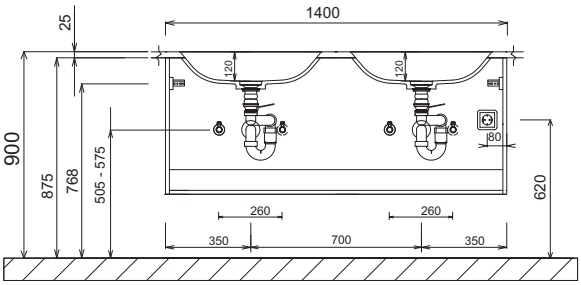

LEGENDE
S = STONEPLUS - Waschtisch
G = Glas - Waschtisch
B = Waschtischunterschrankbreite
X = Position Abwasseranschluss

STONEPLUS:
Die Temperatur des Gebrauchswassers darf 55° C nicht überschreiten. Haarfärbemittel müssen bei Kontakt mit der Oberfläche innerhalb weniger Sekunden entfernt werden, um Fleckenbildung zu vermeiden.
Toleranzen:
Die Maßtoleranzen (+/- 5mm) und Ebenheitstoleranzen (DIN 18202) unterliegen den üblichen materialspezifischen Toleranzen für Bauwerkstoffe, anlehnend an die DIN 18202.