EASY LINE joy - croquis de mesure

SET VU70

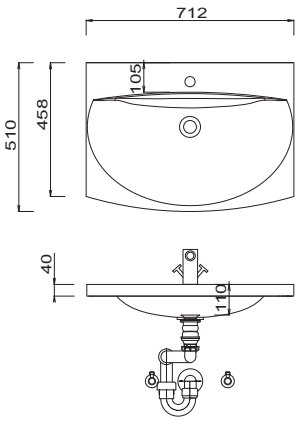

SET VU90

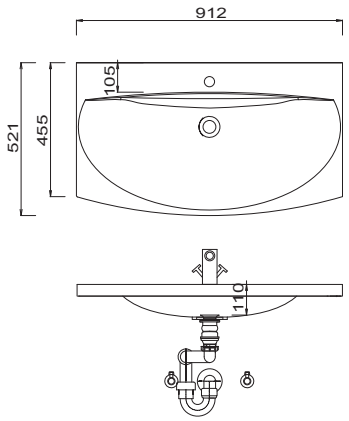

SET VU12

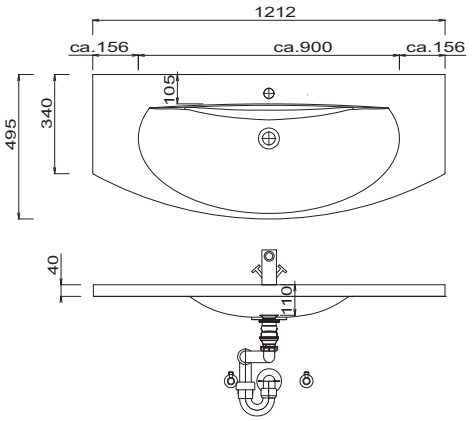

SET VU14

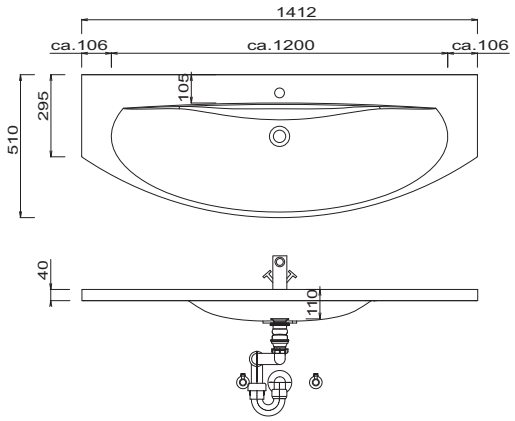

SET VU4D

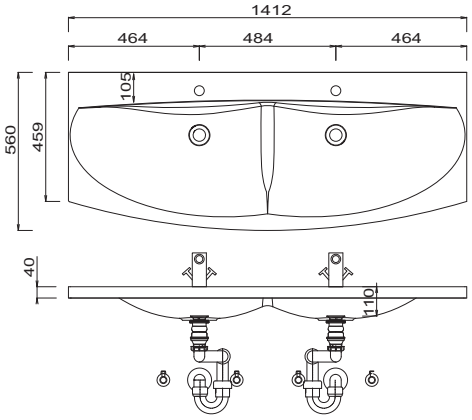

SET VU50

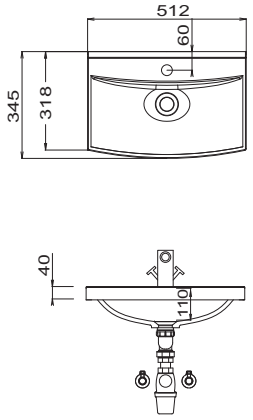

Légende
B = largeur du meublesous-vasque
X = position raccordd'eau

Plans vasque sans consoles de fixation viennent fixé au mur et dans les côtés du meuble avec silicone! tolérances: les tolérances dimensionelles (+/- 5 mm) et des tolérances de planéité (DIN 18202) sous réserve des tolérances spécifiques habituelles du matériau pour les matériaux de constructions, en s'appuyant sur la norme DIN 18202

EASY LINE joy - croquis de mesure

salle de bains des invités

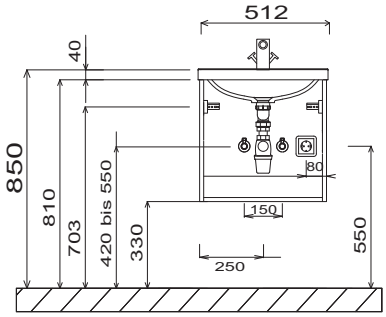

Lavabo simple 700 mm & 900 mm

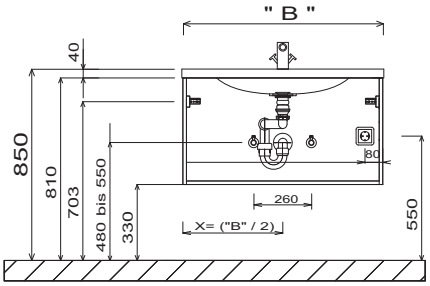

Lavabo simple 1200 mm & 1400 mm

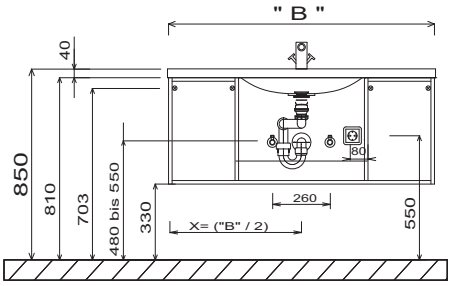

Plan double vasque

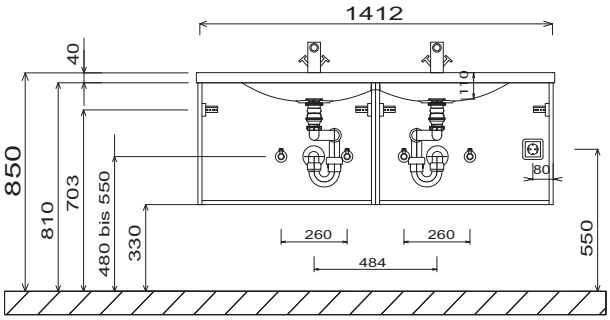

Miroir 400 mm

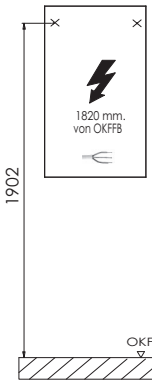

OKFFB = Oberkante Fertigfußboden

FSA 45xx B2

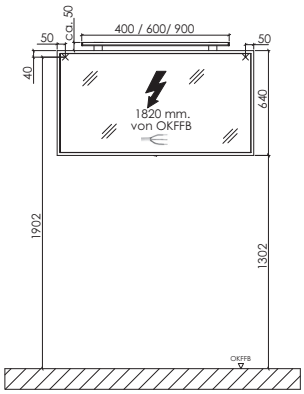

OKFFB = Oberkante Fertigfußboden

Branchements électriques pour armoires de toilette

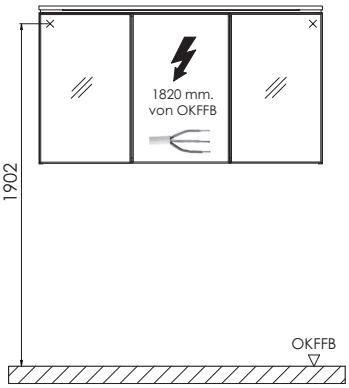

OKFFB=Oberkante Fertigfußboden

Plans vasque sans consoles de fixation viennent fixé au mur et dans les côtés du meuble avec silicone! tolérances: les tolérances dimensionelles (+/- 5 mm) et des tolérances de planéité (DIN 18202) sous réserve des tolérances spécifiques habituelles du matériau pour les matériaux de constructions, en s'appuyant sur la norme DIN 18202

Légende
B = largeur du meublesous-vasque
X = position raccordd'eau