high line 250 - croquis de mesure

WMS/WGS 2306

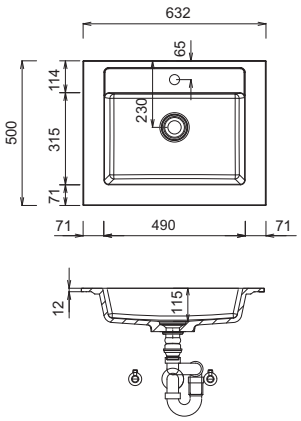

WMS/WGS 2309

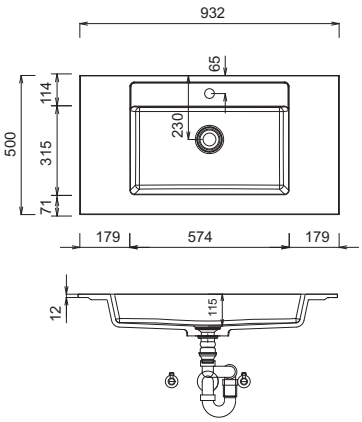

WMS/WGS 2312

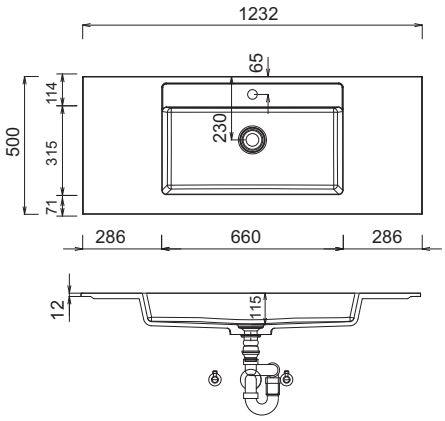

WMS/WGS 234D

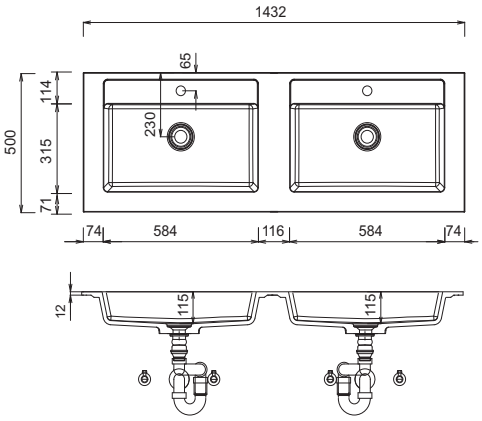

Lavabo simple

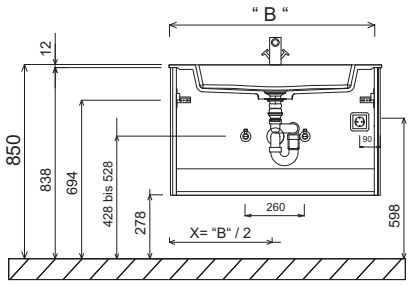

Plan double vasque

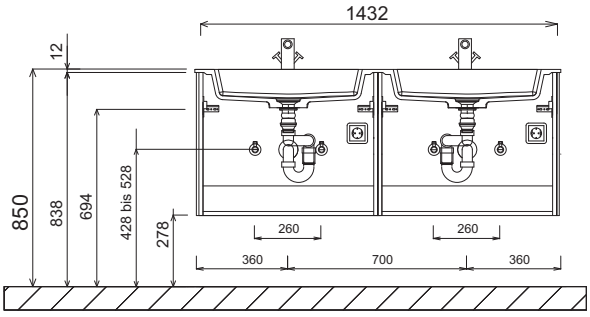

Légende
B = largeur du meublesous-vasque
X = position raccordd‘eau

STONEPLUS:
les tolérances dimensionelles (+/- 5 mm) et des tolérances de planéité (DIN 18202) sous réserve des tolérances spécifiques habituelles du matériau pour les matériaux de constructions, en s‘appuyant sur la norme DIN 18202

high line 250 - croquis de mesure

armoire de toilette miroir intégré
S2A 55xx E1

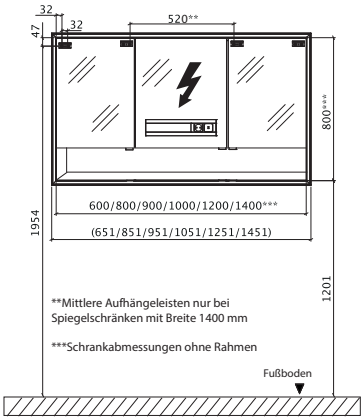

Découpe murale pour armoires miroirs intégrées

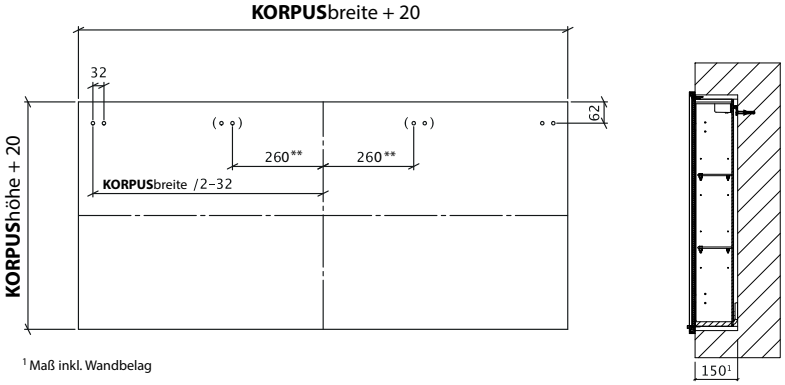

[1] Maß inkl. Wandbelag

**Mittlere Aufhängeleisten nur bei Spiegelschränken mit Breite 1400 mm

Branchements électriques pour miroir

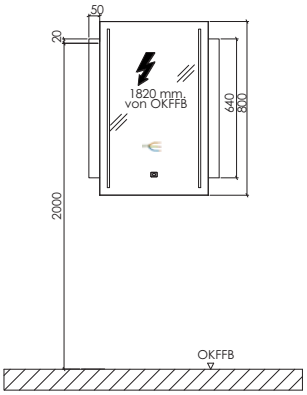

OKFFB = Oberkante Fertigfußboden

STONEPLUS:
les tolérances dimensionelles (+/- 5 mm) et des tolérances de planéité (DIN 18202) sous réserve des tolérances spécifiques habituelles du matériau pour les matériaux de constructions, en s'appuyant sur la norme DIN 18202

Légende
B = largeur du meublesous-vasque
X = position raccordd'eau