high line 250

Programme 557

Coloris de façade

F façade avec feuille

M façade revêtu de résine de mélamine avec bord en ABS

n° 679 aspect béton

n° 777 cosmos grey mat

n° 793 blanc pur mat

n° 891 gris quartz mat

n° 893 gris titane mat

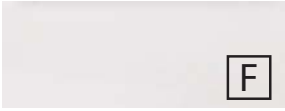

n° 722 haute brillance blanc polaire

no. 639 chêne noir

n° 670 chêne Halifax

n° 750 chêne Cardiff

n° 751 cuneo imitation chêne marron

n° 771 cuneo imitation chêne naturel

n° 776 chêne charleston sombre

n° 785 imitation chêne naturel

n° 794 chêne sable

Décors caisson / décors panneau latéral

* corps en haute brillance avec supplément de prix

n° 179
aspect béton

n° 177
cosmos grey mat

n° 111
blanc mat

n° 191
gris quartz mat

n° 193
gris titane mat

***n° 161**
haute brillance
blanc

no. 139
chêne noir

n° 170
chêne Halifax

n° 150
chêne Cardiff

n° 151
cuneo imitation
chêne marron

n° 171
cuneo imitation
chêne naturel

n° 176
chêne Charleston
sombre

n° 185
imitation chêne
naturel

n° 194
chêne sable

Coloris de vasque

Plans vasque à encastrer
en STONEPLUS

n° 61
blanc STONE-PLUS®

plan vasque en verre

n° 82
optiwhite

n° 92
optiwhite mat

n° 98
noir mat

Variantes de poignées

Profilé poignée
standard

n° 341 profil de poig-
née alu mat

Profilé poignée
optionnelle

n° 342 profil de poignée noir
mat

Technique

portes avec amortisseur integré

coulissants et tiroirs

n° 554

Toutes les spécifications sans engagement et sans obligation. Erreurs, malentendus et modifications sous réserve.

high line 250 - liste articles

Autres armoires complémentaires et accessoires voir registre séparé

La prof. indiquée correspond à la prof. de corps de meuble

Miroirs

		Profon-deur en mm	Largeur en mm	Hauteur en mm	Article	Ferrage		
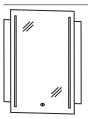	**Miroir** plaque support en couleur de corps de meuble 640 mm haut 1 Miroir 500 mm large 2 bandes led vertical 36,0 watt / convertisseur 60 watt 3888 lumens / 2700 - 6500 kelvin 1 capteur pour le contrôle de la lumière chaude/froide avec 3 niveaux de gradation Ce produit contient une source lumineuse d'efficacité énergétique: G veuillez indiquer le décor corps	39	600	800	**S E T 5 4 6 0 0 2**			
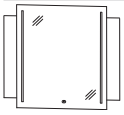	**Miroir** plaque support en couleur de corps de meuble 640 mm haut 1 Miroir 700 mm 2 bandes led vertical 42,2 watt / convertisseur 60 watt 4558 lumens / 2700 - 6500 kelvin 1 capteur pour le contrôle de la lumière chaude/froide avec 3 niveaux de gradation Ce produit contient une source lumineuse d'efficacité énergétique: G veuillez indiquer le décor corps	39	900	800	**S E T 5 4 9 0 0 2**			
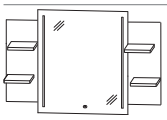	**Miroir** plaque support en couleur de corps de meuble 640 mm haut 2 étagères décalés gauche profondeur: 125 mm 2 étagères décalés droit profondeur: 125 mm 1 Miroir 700 mm 2 bandes led vertical 42,2 watt / convertisseur 60 watt 4558 lumens / 2700 - 6500 kelvin 1 capteur pour le contrôle de la lumière chaude/froide avec 3 niveaux de gradation Ce produit contient une source lumineuse d'efficacité énergétique: G veuillez indiquer le décor corps	141	1200	800	**S E T 5 4 1 2 0 2**			
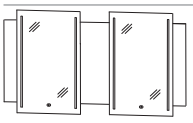	**Miroir** plaque support en couleur de corps de meuble 640 mm haut Miroir chacun 500 mm large chacun 2 bandes led vertical chacun 36,0 watt / convertisseur 60 watt chacun 3888 lumens / 2700 - 6500 kelvin chacun 1 capteur pour le contrôle de la lumière chaude/ froide avec 3 niveaux de gradation Ce produit contient une source lumineuse d'efficacité énergétique: G veuillez indiquer le décor corps	39	1400	800	**S E T 5 4 1 4 0 2**			

Veuillez tenir compte des détails des accessoires dans les onglets séparés!

high line 250 - liste articles

Autres armoires complémentaires et accessoires voir registre séparé

La prof. indiquée correspond à la prof. de corps de meuble

Armoire de toilette encastrée et frontale

		Profon-deur en mm	Largeur en mm	Hauteur en mm	Article	Ferrage		
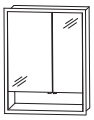 Illustr. = gauche	**Armoire de toilette encastrée et frontale** 2 portes double miroir, 2 étagères en verre LED-châssis en aluminium 28,8 watt saillant latérale planifier les 25,5 mm 1912 + 367 lumens / 2700 - 6500 kelvin 1 capteur pour le contrôle de la lumière chaude/froide avec 3 niveaux de gradation compris convertisseur 60 watt / 24 V. 1 élément prise 1 compartiment de rangement éclairé (3,9 watt) Largeur de porte: 396 mm / 196 mm hauteur de la porte: 636 mm Ce produit contient une source lumineuse d'efficacité énergétique: G **Attention - important pour la découpe du mur:** largeur du corps: 600 mm hauteur de corps: 800 mm							
	porte grande à gauche	150	651	851	**S 2 A 5 5 6 L E 1**			
	porte grande à droit	150	651	851	**S 2 A 5 5 6 R E 1**			
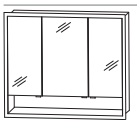	**Armoire de toilette encastrée et frontale** 3 portes tournantes double-miroir 2 éléments de séparation, 6 étagères en verre LED-châssis en aluminium 34,6 watt saillant latérale planifier les 25,5 mm 1 capteur pour le contrôle de la lumière chaude/froide avec 3 niveaux de gradation 2300 + 587 lumens / 2700 - 6500 kelvin compris convertisseur 60 watt / 24 V. / 1 élément prise 1 compartiment de rangement éclairé (6,24 watt) Largeur de porte: 238 mm / 412 mm / 238 mm hauteur de la porte: 636 mm Ce produit contient une source lumineuse d'efficacité énergétique: G **Attention - important pour la découpe du mur:** Largeur de corps: 900 mm hauteur de corps: 800 mm accessoires en option prise supplémentaire possible sur demande	150	951	851	**S 2 A 5 5 9 0 E 1**			
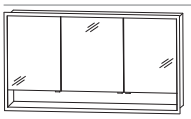	**Armoire de toilette encastrée et frontale** 3 portes tournantes double-miroir 2 éléments de séparation, 6 étagères en verre LED-châssis en aluminium 40,3 watt saillant latérale planifier les 25,5 mm 1 capteur pour le contrôle de la lumière chaude/froide avec 3 niveaux de gradation 2689 + 807 lumens / 2700 - 6500 kelvin compris convertisseur 60 watt / 24 V. 1 élément prise 1 compartiment de rangement éclairé (8,58 watt) Largeur de porte: 388 mm / 412 mm / 388 mm hauteur de la porte: 636 mm Ce produit contient une source lumineuse d'efficacité énergétique: G **Attention - important pour la découpe du mur:** Largeur de corps: 1200 mm hauteur de corps: 800 mm accessoires en option prise supplémentaire possible sur demande	150	1251	851	**S 2 A 5 5 1 2 E 1**			

***Le délai de livraison est 8 semaines. Le prix se comprend par lavabo. Lavabo sans trou pour robinetterie/mitigeur ne peut pas être combiné avec le système Clou. Merci de vérifier impérativement que votre confirmation est complète et correcte.**

high line 250 - liste articles

Autres armoires complémentaires et accessoires voir registre séparé

La prof. indiquée correspond à la prof. de corps de meuble	Profon-deur en mm	Largeur en mm	Hauteur en mm	Article	Ferrage		
Armoire de toilette encastrée et frontale							
Armoire de toilette encastrée et frontale 3 portes tournantes double-miroir 2 éléments de séparation, 6 étagères en verre LED-châssis en aluminium 44,2 watt saillant latérale planifier les 25,5 mm 1 capteur pour le contrôle de la lumière chaude/froide avec 3 niveaux de gradation 2948 + 954 lumens / 2700 - 6500 kelvin compris convertisseur 60 watt / 24 V. 1 élément prise 1 compartiment de rangement éclairé (10,14 watt) Largeur de porte: 446 mm / 496 mm / 446 mm hauteur de la porte: 636 mm Ce produit contient une source lumineuse d'efficacité énergétique: G **Attention - important pour la découpe du mur:** Largeur de corps: 1400 mm hauteur de corps: 800 mm accessoires en option prise supplémentaire possible sur demande	150	1451	851	**S 2 A 5 5 1 4 E 1**			
Plans vasque							
plan vasque 600 mm y compris système d'écoulement et de trop-plein CLOU à combiner avec SET 486S 2G/B, SET 426S 2G/B							
plan vasque STONEPLUS	500	632	12	**WM S 2 3 0 6 6 1**			
plan vasque en verre, optiwhite	500	632	12	**WG S 2 3 0 6 8 2**			
plan vasque en verre, optiwhite mat	500	632	12	**WG S 2 3 0 6 9 2**			
plan vasque en verre, noir mat	500	632	12	**WG S 2 3 0 6 9 8**			
accessoires en option Silicone neutre et sans solvant pour plans vasque en verre Supplément de prix sans percage pour robinetterie/ mitigeur / 3 trous (selon dessin)*				P Z 1 2 3 5			
plan vasque 900 mm y compris système d'écoulement et de trop-plein CLOU à combiner avec SET 489S 2G/B, SET 429S 2G/B							
plan vasque STONEPLUS	500	932	12	**WM S 2 3 0 9 6 1**			
plan vasque en verre, optiwhite	500	932	12	**WG S 2 3 0 9 8 2**			
plan vasque en verre, optiwhite mat	500	932	12	**WG S 2 3 0 9 9 2**			
plan vasque en verre, noir mat	500	932	12	**WG S 2 3 0 9 9 8**			
accessoires en option Silicone neutre et sans solvant pour plans vasque en verre Supplément de prix sans percage pour robinetterie/ mitigeur / 3 trous (selon dessin)*				P Z 1 2 3 5			

***Le délai de livraison est 8 semaines. Le prix se comprend par lavabo. Lavabo sans trou pour robinetterie/mitigeur ne peut pas être combiné avec le système Clou. Merci de vérifier impérativement que votre confirmation est complète et correcte.**

high line 250 - liste articles

Autres armoires complémentaires et accessoires voir registre séparé

La prof. indiquée correspond à la prof. de corps de meuble	Profon-deur en mm	Largeur en mm	Hauteur en mm	Article	Ferrage		
Plans vasque							
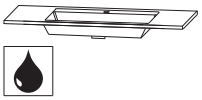 **plan vasque 1200 mm** y compris système d'écoulement et de trop-plein CLOU à combiner avec SET 482S 2G/B, SET 422S 2B/G							
plan vasque STONEPLUS	500	1232	12	**WMS231261**			
plan vasque en verre, optiwhite	500	1232	12	**WGS231282**			
plan vasque en verre, optiwhite mat	500	1232	12	**WGS231292**			
plan vasque en verre, noir mat	500	1232	12	**WGS231298**			
accessoires en option Silicone neutre et sans solvant pour plans vasque en verre Supplément de prix sans percage pour robinetterie/ mitigeur / 3 trous (selon dessin)*				PZ 1235			
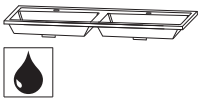 **Plan double vasque 1400 mm** y compris 2 systèmes d'écoulement et de trop-plein CLOU à combiner avec SET 484S 2G/B, SET 424S 2G/B							
plan vasque STONEPLUS	500	1432	12	**WMS234D61**			
plan vasque en verre, optiwhite	500	1432	12	**WGS234D82**			
plan vasque en verre, optiwhite mat	500	1432	12	**WGS234D92**			
plan vasque en verre, noir mat	500	1432	12	**WGS234D98**			
accessoires en option Silicone neutre et sans solvant pour plans vasque en verre Supplément de prix sans percage pour robinetterie/ mitigeur / 3 trous (selon dessin)*				PZ 1235			
Eléments sous plan vasque							
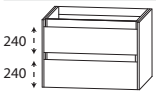 (IP 44) **Elément sous plan vasque** 1 coulissant métallique avec amortisseur et découpage pour syphon 1 coulissant métallique avec amortisseur et tige de maintien Coulissants métalliques, y c. tapis antidérapant et accessoires de rangement doublage latéral 10 mm Accessoires de rangement en dernière page							
sans éclairage LED	492	620	560	**SET486S2G**			
avec éclairage LED 2 profils de poignée éclairés 2 x 462 lumens / 6500 kelvin 10,5 watt / convertisseur 15 watt Capteur de mouvement Ce produit contient une source lumineuse d'efficacité énergétique: F	492	620	560	**SET486S2B**			
accessoires en option élément interrupteur-prise intégré Siphon gain de place DN 40 Siphon gain de place DN 32				 PZ 1095 PZ 1367 PZ 1423			

***Le délai de livraison est 8 semaines. Le prix se comprend par lavabo. Lavabo sans trou pour robinetterie/mitigeur ne peut pas être combiné avec le système Clou. Merci de vérifier impérativement que votre confirmation est complète et correcte.**

high line 250 - liste articles

Autres armoires complémentaires et accessoires voir registre séparé

La prof. indiquée correspond à la prof. de corps de meuble

Eléments sous plan vasque

	Profon-deur en mm	Largeur en mm	Hauteur en mm	Article	Ferrage		
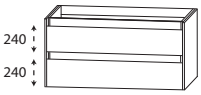 (IP 44)							
Elément sous plan vasque 1 coulissant métallique avec amortisseur et découpage pour syphon 1 coulissant métallique avec amortisseur et tige de maintien Coulissants métalliques, y c. tapis antidérapant et accessoires de rangement doublage latéral 10 mm Accessoires de rangement en dernière page							
sans éclairage LED	492	920	560	**S E T 4 8 9 S 2 G**			
avec éclairage LED 2 profils de poignée éclairés 2 x 722 lumens / 6500 kelvin 16,4 Watt / convertisseur 30 Watt Capteur de mouvement Ce produit contient une source lumineuse d'efficacité énergétique: F	492	920	560	**S E T 4 8 9 S 2 B**			
accessoires en option							
élément interrupteur-prise intégré				P Z 1 0 9 5			
Siphon gain de place DN 40				P Z 1 3 6 7			
Siphon gain de place DN 32				P Z 1 4 2 3			
(IP 44)							
Elément sous plan vasque 1 coulissant métallique avec amortisseur et découpage pour syphon 1 coulissant métallique avec amortisseur et tige de maintien Coulissants métalliques, y c. tapis antidérapant et accessoires de rangement doublage latéral 10 mm Accessoires de rangement en dernière page							
sans éclairage LED	492	1220	560	**S E T 4 8 2 S 2 G**			
avec éclairage LED 2 profils de poignée éclairés 2 x 972 lumens / 6500 kelvin 22,1 Watt / convertisseur 30 Watt Capteur de mouvement Ce produit contient une source lumineuse d'efficacité énergétique: F	492	1220	560	**S E T 4 8 2 S 2 B**			
accessoires en option							
élément interrupteur-prise intégré				P Z 1 0 9 5			
Siphon gain de place DN 40				P Z 1 3 6 7			
Siphon gain de place DN 32				P Z 1 4 2 3			

Veuillez tenir compte des détails des accessoires dans les onglets séparés!

high line 250 - liste articles

Autres armoires complémentaires et accessoires voir registre séparé

La prof. indiquée correspond à la prof. de corps de meuble

	Profon-deur en mm	Largeur en mm	Hauteur en mm	Article	Ferrage		
Eléments sous plan vasque							
(IP 44) **Elément sous plan vasque** 2 eléments sous plan vasque (700 mm + 700 mm), à: 1 tiroir métallique avec amortisseur et découpage pour syphon 1 coulissant métallique avec amortissement de fermeture Coulissants métalliques, y c. tapis antidérapant et accessoires de rangement doublage latéral 10 mm Accessoires de rangement en dernière page							
sans éclairage LED	492	1420	560	**S E T 4 8 4 S 2 G**			
avec éclairage LED 4 profils de poignée éclairés 4 x 550 lumens / 6500 kelvin 25,0 Watt / convertisseur 30 Watt Capteur de mouvement Ce produit contient une source lumineuse d'efficacité énergétique: F	492	1420	560	**S E T 4 8 4 S 2 B**			
accessoires en option							
élément interrupteur-prise intégré				P Z 1 0 9 5			
Siphon gain de place DN 40 (commander 2 pièces)				P Z 1 3 6 7			
Siphon gain de place DN 32 (commander 2 pièces)				P Z 1 4 2 3			
Eléments sous plan vasque avec compartiment ouvert							
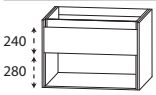 **Elément sous plan vasque** 1 coulissant métallique avec amortisseur et découpage pour syphon tiroir en métal, incl. tapis antidérapant et accessoires de rangement 1 compartiment ouvert doublage latéral 10 mm Accessoires de rangement en dernière page							
sans éclairage LED	492	620	560	**S E T 4 2 6 S 2 G**			
avec éclairage LED 1 profil de poignée éclairés 5,3 watt 1 compartiment de rangement éclairé 2,6 Watt 1 convertisseur LED 15 watts 462 + 286 lumens / 6500 + 6300 kelvin Capteur de mouvement Ce produit contient une source lumineuse d'efficacité énergétique: F	492	620	560	**S E T 4 2 6 S 2 B**			
accessoires en option							
Siphon gain de place DN 40				P Z 1 3 6 7			
Siphon gain de place DN 32				P Z 1 4 2 3			

Veuillez tenir compte des détails des accessoires dans les onglets séparés!

high line 250 - liste articles

Autres armoires complémentaires et accessoires voir registre séparé

La prof. indiquée correspond à la prof. de corps de meuble

Eléments sous plan vasque avec compartiment ouvert

	Profon-deur en mm	Largeur en mm	Hauteur en mm	Article	Ferrage		
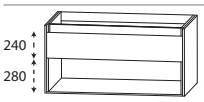 **Elément sous plan vasque** 1 coulissant métallique avec amortisseur et découpage pour syphon tiroir en métal, incl. tapis antidérapant et accessoires de rangement 1 compartiment ouvert doublage latéral 10 mm Accessoires de rangement en dernière page							
sans éclairage LED	492	920	560	**S E T 4 2 9 S 2 G**			
avec éclairage LED 1 profil de poignée éclairés 8,2 watt 1 compartiment de rangement éclairé 3,9 watt 1 convertisseur LED 15 watts 722 + 429 lumens / 6500 + 6300 kelvin Capteur de mouvement Ce produit contient une source lumineuse d'efficacité énergétique: F	492	920	560	**S E T 4 2 9 S 2 B**			
accessoires en option							
Siphon gain de place DN 40				P Z 1 3 6 7			
Siphon gain de place DN 32				P Z 1 4 2 3			
Elément sous plan vasque 1 coulissant métallique avec amortisseur et découpage pour syphon tiroir en métal, incl. tapis antidérapant et accessoires de rangement 1 compartiment ouvert doublage latéral 10 mm Accessoires de rangement en dernière page							
sans éclairage LED	492	1220	560	**S E T 4 2 2 S 2 G**			
avec éclairage LED 1 profil de poignée éclairés 11,1 watt 1 compartiment de rangement éclairé 5,4 watt 1 convertisseur LED 30 watts 972 + 589 lumens / 6500 + 6300 kelvin Capteur de mouvement Ce produit contient une source lumineuse d'efficacité énergétique: F	492	1220	560	**S E T 4 2 2 S 2 B**			
accessoires en option							
Siphon gain de place DN 40				P Z 1 3 6 7			
Siphon gain de place DN 32				P Z 1 4 2 3			

Veuillez tenir compte des détails des accessoires dans les onglets séparés!

high line 250 - liste articles

Autres armoires complémentaires et accessoires voir registre séparé

La prof. indiquée correspond à la prof. de corps de meuble

	Profon-deur en mm	Largeur en mm	Hauteur en mm	Article	Ferrage		
Eléments sous plan vasque avec compartiment ouvert							
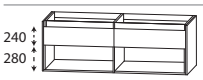 **Elément sous plan vasque** 2 eléments sous plan vasque (700 mm + 700 mm), à: 1 coulissant métallique avec amortisseur et découpage pour syphon tiroir en métal, incl. tapis antidérapant et accessoires de rangement 2 compartiments ouverts doublage latéral 10 mm Accessoires de rangement en dernière page							
sans éclairage LED	492	1420	560	**S E T 4 2 4 S 2 G**			
avec éclairage LED 2 profils de poignée éclairés chacun 6,3 watt 1 compartiment de rangement éclairé chacun 3,1 watt 1 convertisseur LED 30 watts 2 x 550 + 2 x 333 lumens / 6500 + 6300 kelvin Capteur de mouvement Ce produit contient une source lumineuse d'efficacité énergétique: F	492	1420	560	**S E T 4 2 4 S 2 B**			
accessoires en option							
Siphon gain de place DN 40 (commander 2 pièces)				P Z 1 3 6 7			
Siphon gain de place DN 32 (commander 2 pièces)				P Z 1 4 2 3			
Colonnes							
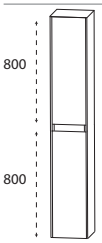 **Colonne** 2 portes tournantes, 2 étagères en verre (haut) 2 étagères en verre (bas) doublage latéral 10 mm	322	320	1630	**H N A 0 3 3 D G L**	L/R		
	322	420	1630	**H N A 0 3 4 D G L**	L/R		
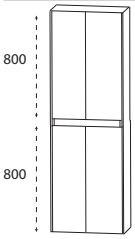 **Colonne** 4 portes tournantes 2 étagères en verre (haut) 2 étagères en verre (bas) doublage latéral 10 mm	322	620	1630	**H N A 0 3 6 D G L**			

Veuillez tenir compte des détails des accessoires dans les onglets séparés!

high line 250 - liste articles

Autres armoires complémentaires et accessoires voir registre séparé

La prof. indiquée correspond à la prof. de corps de meuble

Armoires moyennes

		Profon-deur en mm	Largeur en mm	Hauteur en mm	Article	Ferrage		
1280	**Armoire moyenne** 1 porte tournante, 3 étagères en verre doublage latéral 10 mm 1 plateau de recouvrement profondeur 325 mm	322 322	325 425	1320 1320	**M N A 8 1 3 D G L** **M N A 8 1 4 D G L**	L/R L/R		
1280	**Armoire moyenne** 2 portes tournantes, 3 étagères en verre doublage latéral 10 mm 1 plateau de recouvrement profondeur 325 mm	322	625	1320	**M N A 8 1 6 D G L**			
1280	**armoire moyenne avec tiroirs intérieurs** 1 porte tournante, 1 étagère en verre (haut) 2 tiroirs intérieurs avec amortisseur doublage latéral 10 mm 1 plateau de recouvrement profondeur 325 mm	322 322	325 425	1320 1320	**M N A 8 4 3 D G L** **M N A 8 4 4 D G L**	L/R L/R		
1280	**armoire moyenne avec tiroirs intérieurs** 2 portes tournantes, 1 étagère en verre (haut) 2 tiroirs intérieurs avec amortisseur doublage latéral 10 mm 1 plateau de recouvrement profondeur 325 mm	322	625	1320	**M N A 8 4 6 D G L**			

Highboards

800	**Highboard** 1 porte tournante, 2 étagères en verre doublage latéral 10 mm 1 plateau de recouvrement profondeur 325 mm	322 322	325 425	840 840	**H B A 5 1 3 D G L** **H B A 5 1 4 D G L**	L/R L/R		
800	**Highboard** 2 portes tournantes, 2 étagères en verre doublage latéral 10 mm 1 plateau de recouvrement profondeur 325 mm	322	625	840	**H B A 5 1 6 D G L**			
160 640	**Highboard** 1 coulissant métallique avec amortissement de ferme-ture 1 porte tournante, 1 étagère en verre doublage latéral 10 mm 1 plateau de recouvrement profondeur 325 mm	322 322	325 425	840 840	**H B A 5 5 3 D G L** **H B A 5 5 4 D G L**	L/R L/R		

Veuillez tenir compte des détails des accessoires dans les onglets séparés!

high line 250 - liste articles

Autres armoires complémentaires et accessoires voir registre séparé

La prof. indiquée correspond à la prof. de corps de meuble	Profon-deur en mm	Largeur en mm	Hauteur en mm	Article	Ferrage		
Highboards							
160 640 **Highboard** 1 coulissant métallique avec amortissement de fermeture 2 portes tournantes, 1 étagère en verre doublage latéral 10 mm 1 plateau de recouvrement profondeur 325 mm	322	625	840	**H B A 5 5 6 D G L**			
160 640 **Highboard** 1 coulissant métallique avec amortissement de fermeture 1 coulissant à linge avec panier plastique Volume de coulissant à linge: 40 litres doublage latéral 10 mm 1 plateau de recouvrement profondeur 325 mm	322	625	840	**H B A 5 5 6 D W G**			
Eléments suspendus							
640 **Elément suspendu** 1 porte tournante, 1 étagère en verre doublage latéral 10 mm	172 172	320 420	640 640	**O G A 4 1 3 A 1 G** **O G A 4 1 4 A 1 G**	L/R L/R		
640 **Elément suspendu** 2 portes tournantes, 1 étagère en verre doublage latéral 10 mm	172	620	640	**O G A 4 1 6 A 1 G**			

Veuillez tenir compte des détails des accessoires dans les onglets séparés!

high line 250 - propositions de variation

H2S-6160-2

1	Miroir	S E T 5 4 6 0 0 2
1	Plan de toilette STONEPLUS blanc	W M S 2 3 0 6 6 1
1	Elément sous plan vasque avec éclairage LED	S E T 4 8 6 S 2 B

H 2 G 8 2 6 0 2	WGS 2306 82 verre optiwhite
H 2 G 9 2 6 0 2	WGS 2306 92 verre optiwhite mat
H 2 G 9 8 6 0 2	WGS 2306 98 verre noir mat

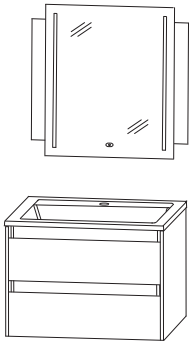

632 mm

H2S-6190-2

1	Miroir	S E T 5 4 9 0 0 2
1	Plan de toilette STONEPLUS blanc	W M S 2 3 0 9 6 1
1	Elément sous plan vasque avec éclairage LED	S E T 4 8 9 S 2 B

H 2 G 8 2 9 0 2	WGS 2309 82 verre optiwhite
H 2 G 9 2 9 0 2	WGS 2309 92 verre optiwhite mat
H 2 G 9 8 9 0 2	WGS 2309 98 verre noir mat

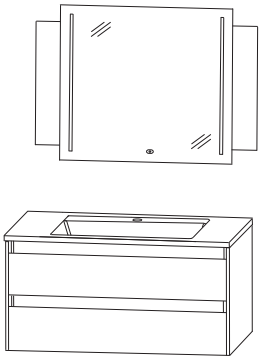

932 mm

H2S-6112-2

1	Miroir	S E T 5 4 1 2 0 2
1	Plan de toilette STONEPLUS blanc	W M S 2 3 1 2 6 1
1	Elément sous plan vasque avec éclairage LED	S E T 4 8 2 S 2 B

H 2 G 8 2 1 2 2	WGS 2312 82 verre optiwhite
H 2 G 9 2 1 2 2	WGS 2312 92 verre optiwhite mat
H 2 G 9 8 1 2 2	WGS 2312 98 verre noir mat

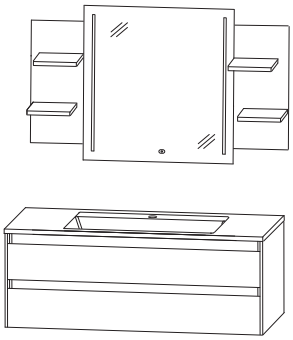

1232 mm

Vous trouverez un siphon gain de place sur les accessoires.

high line 250 - propositions de variation

H2S-6114-2D

1	Miroir	S E T 5 4 1 4 0 2	
1	Plan de toilette STONEPLUS blanc	W M S 2 3 4 D 6 1	
1	Elément sous plan vasque avec éclairage LED	S E T 4 8 4 S 2 B	
H 2 G 8 2 1 4 2 D	WGS 234D 82 verre optiwhite		
H 2 G 9 2 1 4 2 D	WGS 234D 92 verre optiwhite mat		
H 2 G 9 8 1 4 2 D	WGS 234D 98 verre noir mat		

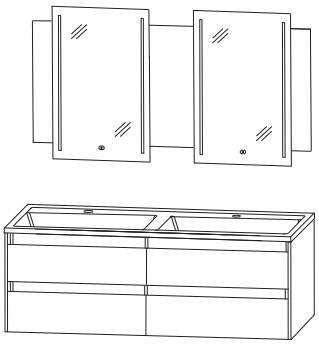

1432 mm

Vous trouverez un siphon gain de place sur les accessoires.

high line 250 - croquis de mesure

WMS/WGS 2306

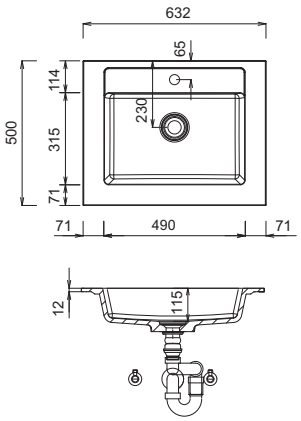

WMS/WGS 2309

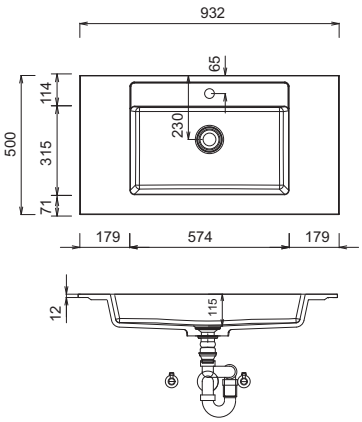

WMS/WGS 2312

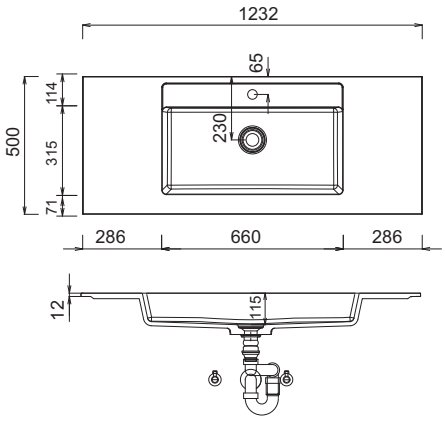

WMS/WGS 234D

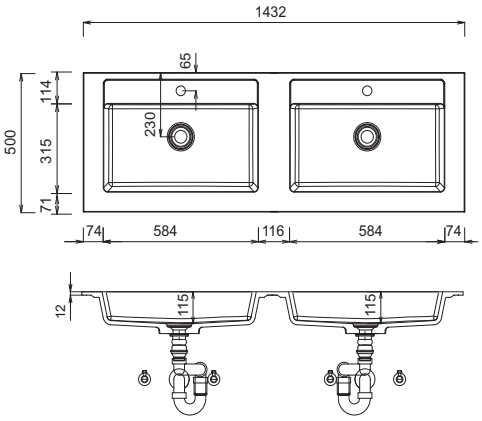

Lavabo simple

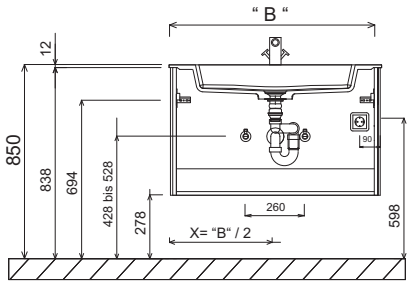

Plan double vasque

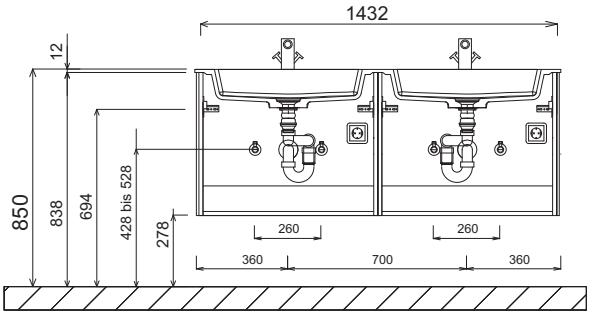

Légende
B = largeur du meublesous-vasque
X = position raccordd‘eau

STONEPLUS:
les tolérances dimensionelles (+/- 5 mm) et des tolérances de planéité (DIN 18202) sous réserve des tolérances spécifiques habituelles du matériau pour les matériaux de constructions, en s‘appuyant sur la norme DIN 18202

high line 250 - croquis de mesure

armoire de toilette miroir intégré
S2A 55xx E1

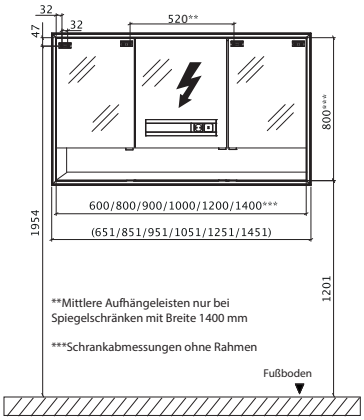

Découpe murale pour armoires miroirs intégrées

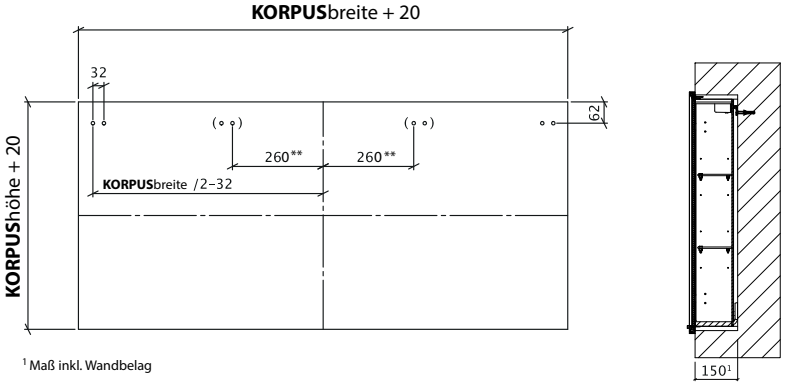

[1] Maß inkl. Wandbelag

**Mittlere Aufhängeleisten nur bei Spiegelschränken mit Breite 1400 mm

Branchements électriques pour miroir

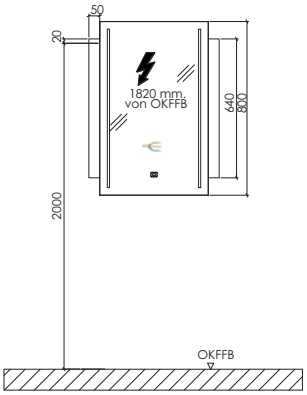

OKFFB = Oberkante Fertigfußboden

STONEPLUS:
les tolérances dimensionelles (+/- 5 mm) et des tolérances de planéité (DIN 18202) sous réserve des tolérances spécifiques habituelles du matériau pour les matériaux de constructions, en s'appuyant sur la norme DIN 18202

Légende
B = largeur du meublesous-vasque
X = position raccordd'eau

high line 250 - Découpes du plan

Les éléments sous plan vasque sont équipés en série d‘accessoires de rangement.

Les accessoires suivants sont fournis:

SET 486S 2B:
1x PZ 1245 16 - Cloison, 1 casier
1x PZ 1245 01 - Compartimentage, 3 récipients
1x PZ 1245 02 - Compartimentage, tablette maquillage
1x PZ 1245 05 - Compartimentage, distributeur à lingettes

SET 489S 2B:
1x PZ 1245 24 - Cloison, 2 casiers
1x PZ 1245 01 - Compartimentage, 3 récipients
1x PZ 1245 02 - Compartimentage, tablette maquillage
1x PZ 1245 03 - Compartimentage, boîte de rangement maquillage
1x PZ 1245 05 - Compartimentage, distributeur à lingettes

SET 482S 2B:
1x PZ 1245 16 - Cloison, 1 casier
1x PZ 1245 39 - Cloison, 3 casiers
1x PZ 1245 01 - Compartimentage, 3 récipients
2x PZ 1245 02 - Compartimentage, tablette maquillage
1x PZ 1245 03 - Compartimentage, boîte de rangement maquillage
1x PZ 1245 05 - Compartimentage, distributeur à lingettes

SET 484S 2B:
2x PZ 1245 16 - Cloison, 1 casier
2x PZ 1245 01 - Compartimentage, 3 récipients
2x PZ 1245 02 - Compartimentage, tablette maquillage
2x PZ 1245 05 - Compartimentage, distributeur à lingettes

SET 426S 2B:
1x PZ 1245 16 - Cloison, 1 casier
1x PZ 1245 01 - Compartimentage, 3 récipients
1x PZ 1245 02 - Compartimentage, tablette maquillage

SET 429S 2B:
1x PZ 1245 24 - Cloison, 2 casiers
1x PZ 1245 01 - Compartimentage, 3 récipients
1x PZ 1245 02 - Compartimentage, tablette maquillage
1x PZ 1245 03 - Compartimentage, boîte de rangement maquillage

SET 422S 2B:
1x PZ 1245 16 - Cloison, 1 casier
1x PZ 1245 39 - Cloison, 3 casiers
1x PZ 1245 01 - Compartimentage, 3 récipients
1x PZ 1245 02 - Compartimentage, tablette maquillage
1x PZ 1245 03 - Compartimentage, boîte de rangement maquillage

SET 424S 2B:
2x PZ 1245 16 - Cloison, 1 casier
2x PZ 1245 01 - Compartimentage, 3 récipients
2x PZ 1245 02 - Compartimentage, tablette maquillage